laudevco

SOLUTIONS DE CHAUFFAGE GRANULÉS, BOIS & GAZ

COLLECTION PRINTEMPS-ÉTÉ 2022

COMPRENDRE LES PERFORMANCES DES POÊLES :

CHAUFFAGE DE L'AIR
Appareil pour le chauffage de l'air

CLASSE 7 ÉTOILES
Appareil de classe 7 étoiles.

CLASSE 5

ÉTANCHE
Appareil étanche.

SORTIE VENTOUSE
Ventouse Murale Possible. (sous avis CSTB)

CANALISABLE
Appareil à air chaud canalisable.

MODE SILENCIEUX
Mode silence : la ventilation est déconnectable sur certaines plages de puissances de l'appareil.

MODE SUPER SILENCIEUX
La ventilation est déconnectable à tous les niveaux de puissances de l'appareil et le motoréducteur est à pas continu.

ECO-STOP
L'appareil s'arrête et redémarre de façon automatique suivant la température de consigne.

PROGRAMMABLE
Appareil programmable : Au minimum plusieurs arrêts et redémarrages par jour sur une température donnée.

WI-FI
Application intélligente qui vous permet un contôle total de l'appareil où que vous soyez.

INTERFACE TÉLÉCOMMANDE
Contôle de l'appareil grâce à une interface tactile et une télécommande.

AUTO-NETTOYAGE
Appareil avec un système de nettoyage automatique de la vitre et du creuset.

CREUSET AUTO- NETTOYANT
Appareil avec un système de nettoyage mécanique automatique du creuset réduisant la fréquence de nettoyage.

CHAUFFAGE HYDRAULIQUE
Appareil pour le chauffage d'un réseau hydraulique.

KIT HYDRAULIQUE
Plug & Play : les accessoires hydrauliques sont intégrés dans le cas d'un appareil hydro. L'installation est donc facilitée .

SICURO TOP
Vase d'expansion ouvert intégré assurant une sécurité au niveau de la température et de la pression du bouilleur.

NOS GAMMES DE PRIX :

€ : *-2000€ HT*

€ € : *2000€ à 3500€ HT*

€ € € : *+3500€ HT*

GRANULÉS DE BOIS

BOIS

GAZ

laudevco

SOLUTIONS DE CHAUFFAGE GRANULÉS, BOIS & GAZ

QUALITÉ - PERFORMANCE - DESIGN

POÊLES, INSERTS, CUISINIÈRES, CHAUDIÈRES,
ACCESSOIRES HYDRAULIQUES, PIÈCES DÉTACHÉES, FUMISTERIE

SOMMAIRE

Catalogue Printemps-Été 2022

KAROO

Appareils aux granulés de bois

AIR

XS5C 12
R5C-H / R7C-H 13
M6K 14
XS7C 15
S6C 16
S7C 17
M8C 18
M8K 19
C8K 20
S8K & S10K 21
RS8K 22
OS8K 23
OS10K 24
CS8K 25
M9C 26
Q9C-H 27
M9K 28
R9C 29
R10K & RG10K 30
M10K & M12K 32
XS10C 33
XS10K-AC 34
XS10K-V 35
XS10K-G 36
ASTRA GRESS 36
XS10K 37
XS10K-P 38
L10K 39
M10C 40
L12C 41
R12K 42
I9C 43
I8K 44
I9K 45
I11K 46
CG90P 47
AW5 / AW7 / AW8 AW10 / AW12C 48

TANARO

Appareils aux granulés de bois & au bois bûche

AIR & EAU

THERMOAURA & THERMOCLASS 52
STYLE 140 53
DIVA SLIM 54
SMART 80 55
SMART 120 56
ALTEA 110 57
BELVEDERE 20 58
DUAL 59
ECOMPACT 190 60
ECOMPACT 250/290 61
BIOWIN GRANULÉS 62
BIOWIN 63
LOGWIN 64
DUOWIN 64

MOJAVE

Appareils au bois

AIR

PO0800SF 68
AG6 70
AP6 71
AK7-PIED OUAK7-BUCHER 72
AB8 73
AM8 74
AH9G 75
AT11B 76
FOYERS& INSERTS 77
FOYERS& INSERTS 78
BD9 79
BE1F - BE2FBE3F 80
BC9 82
BS12 83
BDY14 84
BB14 85
BH16 86
BP70 87
BF70 88
BT13 89
CK8C 90

SATURNE

Appareils au gaz

AIR

INSERT GAZ VERTICAL 94
INSERT 1 FACE 95
INSERT 1FACE + 1 ANGLE 96
INSERT 3 FACES MURAL 97
INSERTTRAVERSANT 98
INSERT 3 FACES DIVISEUR 99

ACCESSOIRES

SYSTÈMES DE TRANSFERT ET DE STOCKAGE 102
HYDRAULIQUE 103
SCHÉMA DE PRINCIPE D'UNE INSTALLATION DE CHAUFFAGE CENTRAL AUX GRANULÉS/BOIS 104
CONFORT ET SÉCURITÉ 105
CONDUITS POUJOULAT 106
FUMISTERIE : INSTALLATIONS TYPES 108

FINITIONS

de nos appareils

GAMME KAROO 110
GAMME TANARO 111

laudevco

Solutions de chauffage granulés, bois & gaz

Laudevco est une société française spécialisée dans la distribution de systèmes de chauffage auprès d'un réseau de professionnels installateurs.
Laudevco propose des poêles, inserts, cuisinières (air, hydro ou mixte) ou chaudières fonctionnant aux granulés de bois ou au bois. Ainsi qu'une gamme complète d'inserts gaz.

Un maillon essentiel de la chaîne

Les équipes de LAUDEVCO s'attachent à trouver les meilleures solutions à fournir aux installateurs afin de garantir la satisfaction des utlisateurs finaux.

LAUDEVCO S'ORGANISE EN PLUSIEURS PÔLES :

Commercial

- Des commerciaux terrains de proximité
- Équipe de chiffrage dédiée à la fumisterie
- Équipe de chiffrage dédiée à la chaudière & aux accessoires hydrauliques

Logistique

- Stock permanent de plusieurs centaines d'appareils
- Stock de pièces détachées sur l'ensemble des appareils commercialisés
- Service de messagerie performant pour livraison palette
- Service petit colis pour les pièces détachées

Technique & SAV

- SAV téléphonique à destination de l'installateur
- Équipe de mise en service terrain notamment pour les chaudières
- Un réseau de stations techniques partenaires
- Sourcing produit : les produits sélectionnés répondent aux exigences normatives du marché français (performances, qualité) et aux exigences des utilisateurs (bruit, fonctionnalités)

Formation

- Des formations techniques hebdomadaires sur les produits (air, hydro, SAV, spécifique chaudière)
- Plateforme Technique Qualibois
- Zone test pour produits air et hydro avec en permanence des appareils en fonctionnement

Laudevco fournit à ses clients en compte un accès à son **espace Pro** qui **centralise les informations sur nos produits.**

De plus, de nombreux **tutoriels** et **vidéos de présentation produits** sont disponibles pour l'utilisateur final sur la **chaîne youtube LAUDEVCO** ou directement sur les fiches produits de notre site internet : **www.laudevco.com**

CHAINE YOUTUBE

@Laudevco SAS

SITE INTERNET

www.laudevco.com

Laudevco s'agrandit !

Retrouvez-nous dans la plupart des régions Françaises !

Laudevco a lancé depuis le 1er septembre 2021 **son assistant en ligne Pierre CHATBOT.**

Cet outil révolutionnaire grâce à ses différents niveaux d'accès à plusieurs buts & plusieurs publics.

POUR LE PROFESSIONNEL :

- Possibilité de faire des diagnostics en ligne
- Transmission d'informations techniques
- Assistance à la mise en service
- Mise à dispo d'informations commerciales

POUR LE PARTICULIER :

- Une résolution à distance des demandes techniques les plus fréquentes.
- Informations produits
- Conseils d'utilisations

KAROO

Appareils aux granulés de bois

AIR

Le **Karoo** est un semi-désert situé en Afrique du Sud. Après avoir été un marécage à l'époque des dinosaures, le **Karoo** est de nos jours une région aride, presque totalement privée d'eau en surface. La particularité de ce désert est les variations de températures importantes durant l'année.
Le **Karoo** partage donc des similarités importantes avec les poêles à granulés qui ont une capacité à travailler sur de larges plages de températures en produisant une chaleur sèche.

KAROO

LAUDEVCO

XS5C

€

Puissance nominale : 5,2 kW
Puissance minimale : 2,5 kW
Rendement : 89,5%
Efficacité énergetique saisonnière : 80 %
Norme : EN14785
Dimensions lxpxh : 600x275x958mm
Poids : 55 kg
Taille réservoir : 12 kg
CO / COV / Poussières / NOx / I :
113 mg/Nm³ / 4 mg/Nm³ / 17 mg/Nm³ / 123 mg/Nm³ / 0,01
Diamètre de sortie des fumées :
80 mm (haute, arrière ou latérale)
Entrée d'air : 60 mm (arrière)

FINITION ACIER

- CHAUFFAGE DE L'AIR
- CLASSE 7 ÉTOILES
- ÉTANCHE
- SORTIE VENTOUSE
- ECO-STOP
- AUTO-NETTOYAGE
- PROGRAMMABLE
- MODE SILENCIEUX
- WI-FI
- CLASSE ENERGÉTIQUE

R5C-H / R7C-H

€ €

Puissance nominale : 5,5 / 7 kW
Puissance minimale : 2,5 kW
Rendement : 90%
Efficacité énergetique saisonnière : 80 %
Norme : EN14785
Dimensions lxpxh : 498x597x950mm
Poids : 76 kg
Taille réservoir : 11 kg
CO / COV / Poussières / NOx / I :
R5C-H : 140 mg/Nm³ / 2 mg/Nm³ / 15 mg/Nm³ / 129 mg/Nm³ / 0,059
R7C-H : 42 mg/Nm³ / 1 mg/Nm³ / 15 mg/Nm³ / 117 mg/Nm³ / 0,059
Diamètre de sortie des fumées :
80 / 130 mm (haute concentrique)

FINITION ACIER

- CHAUFFAGE DE L'AIR
- CLASSE 7 ÉTOILES
- ÉTANCHE
- SORTIE VENTOUSE
- ECO-STOP
- AUTO-NETTOYAGE
- PROGRAMMABLE
- MODE SILENCIEUX
- WI-FI
- CLASSE ENERGÉTIQUE

M6K MISS

€ € €

Puissance nominale : 6,5 kW
Puissance minimale : 2,9 kW
Rendement : 91%
Efficacité énergétique saisonnière : 80 %
Norme : EN14785
Dimensions lx**p**x**h :** 502x540x750mm **Poids :** 110 kg
Taille réservoir : 14 kg / canalisable 12kg
CO / COV / Poussières / NOx / I : 101mg/Nm³ / 4mg/Nm³ / 14mg/Nm³ / 135 mg/Nm³ / 0,037
Diamètre de sortie des fumées : 80 mm (arrière)
Entrée d'air : 33 mm (arrière)
Options : Finition pierre grise / Kit sortie arrière rapprochée / Canalisable X1

FINITION CÉRAMIQUE: **FINITION PIERRE** :

- CHAUFFAGE DE L'AIR
- CLASSE 7 ÉTOILES
- ÉTANCHE
- CANALISABLE *(en option)*
- ECO-STOP
- PROGRAMMABLE
- AUTO-NETTOYAGE
- CREUSET AUTO-NETTOYANT
- INTERFACE PAR TÉLÉCOMMANDE
- WIFI
- A+ CLASSE ÉNERGÉTIQUE

XS7C

€ €

Puissance nominale : 7 kW
Puissance minimale : 2,7 kW
Rendement : 89,5%
Efficacité énergetique saisonnière : 80 %
Norme : EN14785
Dimensions lx**p**x**h :** 690x275x954mm **Poids :** 80 kg
Taille réservoir : 12 kg
CO / COV / Poussières / NOx / I : 113 mg/Nm³ / 4 mg/Nm³ / 14 mg/Nm³ / 103 mg/Nm³ / 0,046
Diamètre de sortie des fumées : 80 mm (haute, arrière ou latérale)
Entrée d'air : 60 mm (arrière)
Options : pieds / accroche murale/ finition pierre grise

- CHAUFFAGE DE L'AIR
- CLASSE 7 ÉTOILES
- ÉTANCHE
- SORTIE VENTOUSE
- MODE SILENCIEUX
- ECO-STOP
- PROGRAMMABLE
- WI-FI
- AUTO-NETTOYAGE
- CLASSE ÉNERGÉTIQUE

FINITION ACIER : / **FINITION PIERRE :**

S6C

€

Puissance nominale : 7,0 kW
Puissance minimale : 2,6 kW
Rendement : 90%
Efficacité énergetique saisonnière : 80 %
Norme : EN14785
Dimensions lxpxh : 474x452x950mm **Poids :** 56 kg
Taille réservoir : 15 kg
CO / COV / Poussières / NOx / I : 42 mg/Nm³ / 1 mg/Nm³ / 15 mg/Nm³ / 117 mg/Nm³ / 0,05
Diamètre de sortie des fumées : 80 mm (arrière)
Entrée d'air : 60 mm (arrière)

FINITION ACIER :

- CHAUFFAGE DE L'AIR
- CLASSE 7 ÉTOILES
- ÉTANCHE
- SORTIE VENTOUSE
- ECO-STOP
- PROGRAMMABLE
- MODE SILENCIEUX
- AUTO-NETTOYAGE
- WI-FI
- A+ CLASSE ENERGÉTIQUE

S7C

€

Puissance nominale : 7 kW
Puissance minimale : 2,6 kW
Rendement : 90%
Efficacité énergetique saisonnière : 80 %
Norme : EN14785
Dimensions lx**p**x**h :** 521x456x940mm **Poids :** 60 kg / 67kg
Taille réservoir : 15 kg
CO / COV / Poussières / NOx / I : 42 mg/Nm³ / 1 mg/Nm³ / 15 mg/Nm³ / 117 mg/Nm³ / 0,05
Diamètre de sortie des fumées : 80 mm (arrière)
Entrée d'air : 60 mm (arrière)
Options : finition montants céramique

FINITION ACIER : **FINITION CÉRAMIQUE :**

- CHAUFFAGE DE L'AIR
- CLASSE 7 ÉTOILES
- ÉTANCHE
- SORTIE VENTOUSE
- ECO-STOP
- PROGRAMMABLE
- MODE SILENCIEUX
- AUTO-NETTOYAGE
- WI-FI
- CLASSE ENERGÉTIQUE

M8C EXISTE EN 7 KW

€

Puissance nominale : 8,6 kW
Puissance minimale : 2,4 kW
Rendement : 89%
Efficacité énergetique saisonnière : 79 %
Norme : EN14785
Dimensions lxpxh : 454x528x986mm
Poids : 79 kg
Taille réservoir : 18 kg
CO / COV / Poussières / NOx / I :
75 mg/Nm³ / 1 mg/Nm³ / 14 mg/Nm³ / 135 mg/Nm³ / 0,05
Diamètre de sortie des fumées :
80 mm (arrière)
Entrée d'air : 60 mm (arrière)
Options : Existe aussi en 7 kW

FINITION ACIER :

- CHAUFFAGE DE L'AIR
- CLASSE 7 ÉTOILES
- ÉTANCHE
- SORTIE VENTOUSE
- MODE SILENCIEUX
- ECO-STOP
- PROGRAMMABLE
- WI-FI
- AUTO-NETTOYAGE
- CLASSE ÉNERGÉTIQUE

M8K AURA 80

€ €

Puissance nominale : 7,8 kW
Puissance minimale : 2,3 kW
Rendement : 92%
Efficacité énergétique saisonnière : 81%
Norme : EN14785
Dimensions lxpxh : 480x520x1010mm
Poids : 125 kg
Taille réservoir : ventilé 20kg / canalisable 16kg
CO / COV / Poussières / NOx / I : 74 mg/Nm³ / 2 mg/Nm³ / 15 mg/Nm³ / 124 mg/Nm³ / 0,047
Diamètre de sortie des fumées : 80 mm (arrière)
Entrée d'air : 50 mm (arrière)
Option : canalisable X1 (80 mm)

FINITION ACIER :

- CHAUFFAGE DE L'AIR
- CLASSE 7 ÉTOILES
- ÉTANCHE
- SORTIE VENTOUSE
- CANALISABLE *(en option)*
- ECO-STOP
- PROGRAMMABLE
- AUTO-NETTOYAGE
- CREUSET AUTO NETTOYANT
- INTERFACE PAR TÉLÉCOMMANDE
- WIFI
- CLASSE ÉNERGÉTIQUE

INTERFACE PAR TÉLÉCOMMANDE

C8K TWIN

€ €

Puissance nominale : 7,8 kW
Puissance minimale : 2,3 kW
Rendement : 91,8%
Efficacité énergétique saisonnière : 81 %
Norme : EN14785
Dimensions lx**p**x**h :** 500x540x1080mm **Poids :** 135 kg
Taille de réservoir : ventilé 20 kg / canalisable : 16 kg
CO / COV / Poussières / NOx / I : 74mg/Nm³ / 2 mg/Nm³ / 15 mg/Nm³ / 124 mg/Nm³ / 0,047
Diamètre de sortie des fumées : 80 mm (arrière)
Entrée d'air : 50 mm (arrière)
Option : canalisable X1

FINITION ACIER :

- CHAUFFAGE DE L'AIR
- CLASSE 7 ÉTOILES
- ÉTANCHE
- SORTIE VENTOUSE
- CANALISABLE *(en option)*
- ECO-STOP
- PROGRAMMABLE
- AUTO-NETTOYAGE
- CREUSET AUTO-NETTOYANT
- WI-FI
- INTERFACE PAR TÉLÉCOMMANDE
- CLASSE ÉNERGÉTIQUE

BESTSELLER

S8K & S10K

SOFT 80 & SOFT 100

€ €

Puissance nominale : 7,4 kW
Puissance minimale : 2,2 kW
Rendement : 92,47%
Efficacité énergétique saisonnière : 82 %
Norme : EN14785
Dimensions lxpxh : 480x520x1050mm
Poids : 128 kg
Taille réservoir : S8K : 17kg / S10K : 19kg
CO / COV / Poussières / NOx / I :
96 mg/Nm³ / 10 mg/Nm³ / 15 mg/Nm³ / 112 mg/Nm³ / 0,037
Diamètre de sortie des fumées :
80 mm (arrière ou haute en option)
Entrée d'air : 50 mm (arrière)
Option : kit de sortie de fumées haute

FINITION ACIER :

- CHAUFFAGE DE L'AIR
- CLASSE 7 ÉTOILES
- ÉTANCHE
- SORTIE VENTOUSE
- MODE SUPER SILENCIEUX
- ECO-STOP
- PROGRAMMABLE
- AUTO-NETTOYAGE
- CREUSET AUTO-NETTOYANT
- INTERFACE PAR TÉLÉCOMMANDE
- WI-FI
- CLASSE ÉNERGÉTIQUE

RS8K OBLO

€ €

Puissance nominale : 7,4 kW
Puissance minimale : 2,2 kW
Rendement : 92,5%
Efficacité énergétique saisonnière : 82 %
Norme : EN14785
Dimensions lxpxh : 530x569x1086mm **Poids :** 128 kg
Taille de réservoir : 17kg
CO / COV / Poussières / NOx / l : 153 mg/Nm³ / 10 mg/Nm³ / 15 mg/Nm³ / 112 mg/Nm³ / 0,037
Diamètre de sortie des fumées : 80 mm (arrière ou haute en option)
Entrée d'air : 50 mm (arrière)
Option : kit sortie de fumée haute

FINITION ACIER :

- CHAUFFAGE DE L'AIR
- CLASSE 7 ÉTOILES
- ÉTANCHE
- SORTIE VENTOUSE
- MODE SUPER SILENCIEUX
- ECO-STOP
- PROGRAMMABLE
- AUTO-NETTOYAGE
- CREUSET AUTO-NETTOYANT
- WI-FI
- INTERFACE PAR TÉLÉCOMMANDE
- A++ CLASSE ÉNERGÉTIQUE

OS8K SUPER 7

€ € €

Puissance nominale : 7,4 kW
Puissance minimale : 2,2 kW
Rendement : 92,47%
Efficacité énergétique saisonnière : 82 %
Norme : EN14785
Dimensions lxpxh : 560x550x1130mm **Poids :** 140 kg
Taille réservoir : 18,5 kg
CO / COV / Poussières / NOx / I : 153 mg/Nm³ / 10 mg/Nm³ / 15 mg/Nm³ / 112 mg/Nm³ / 0,037
Diamètre de sortie des fumées : 80 mm (arrière)
Option : Kit sortie haute concentrique (80/130mm)

FINITION ACIER :

NOUVEAUTÉ **2022**

- CHAUFFAGE DE L'AIR
- CLASSE 7 ÉTOILES
- ÉTANCHE
- SORTIE VENTOUSE
- SUPER SILENCIEUX
- ECO-STOP
- PROGRAMMABLE
- AUTO-NETTOYAGE
- CREUSET AUTO-NETTOYANT
- INTERFACE PAR TÉLÉCOMMANDE
- WI-FI
- CLASSE ÉNERGÉTIQUE

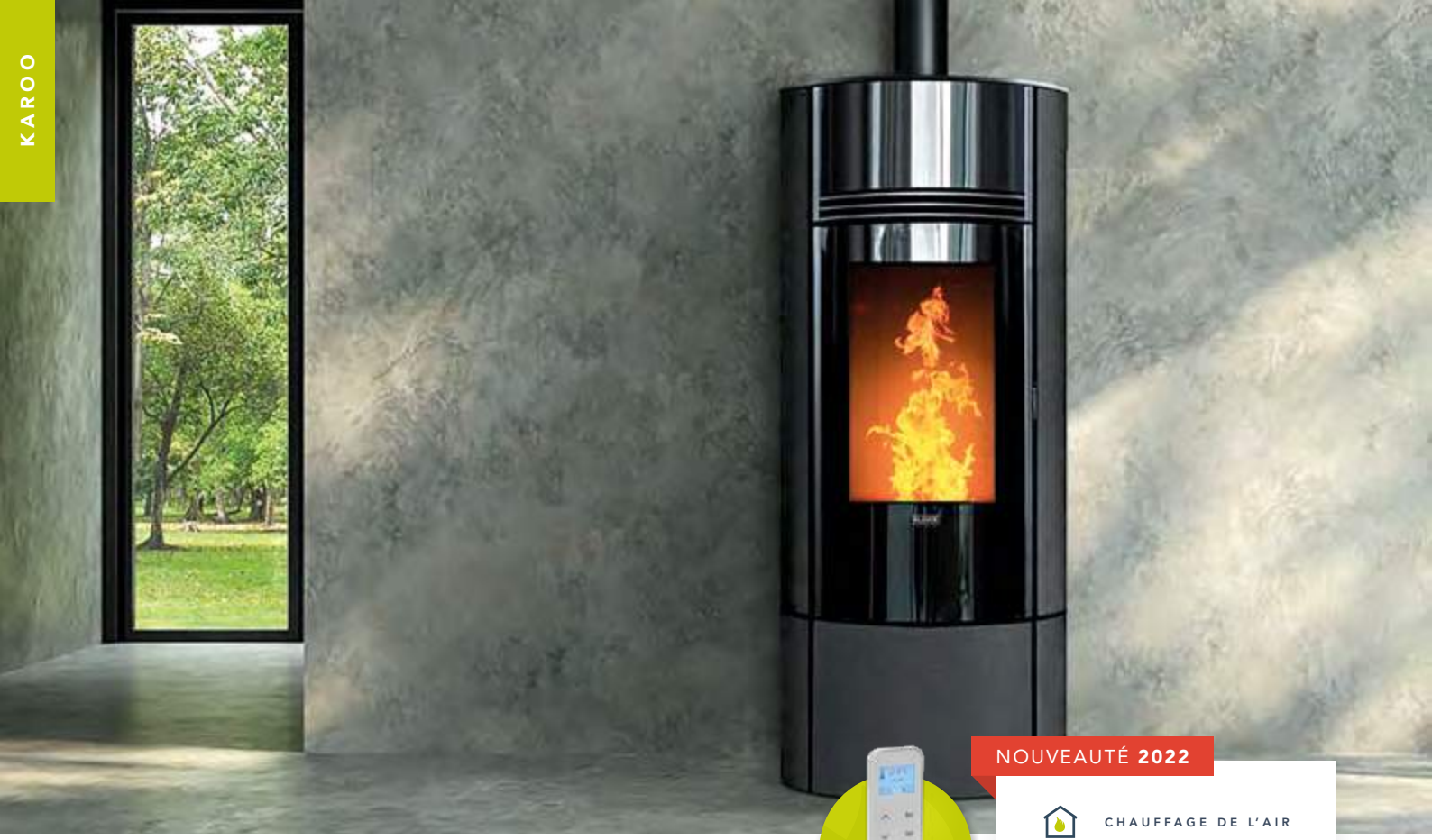

NOUVEAUTÉ **2022**

- CHAUFFAGE DE L'AIR
- CLASSE 7 ÉTOILES
- ÉTANCHE
- SORTIE VENTOUSE
- SUPER SILENCIEUX
- ECO-STOP
- PROGRAMMABLE
- AUTO-NETTOYAGE
- CREUSET AUTO-NETTOYANT
- INTERFACE PAR TÉLÉCOMMANDE
- WI-FI
- CLASSE ÉNERGÉTIQUE

OS10K SUPER 9

€ € €

Puissance nominale : 9,6 kW
Puissance minimale : 2,2 kW
Rendement : 92,47%
Efficacité énergétique saisonnière : 82 %
Norme : EN14785
Dimensions lxpxh : 560x550x1180mm **Poids :** 142 kg
Taille réservoir : 21,5 kg
CO / COV / Poussières / NOx / I : 96 mg/Nm³ / 28 mg/Nm³ / 15 mg/Nm³ / 118 mg/Nm³ / 0,037
Diamètre de sortie des fumées : 80 mm (arrière)
Option : Kit sortie haute concentrique (80/130mm)

FINITION ACIER :

CS8K DAMA

€ €

Puissance nominale : 9,6 kW
Puissance minimale : 2,2 kW
Rendement : 92,5%
Efficacité énergétique saisonnière : 82 %
Norme : EN14785
Dimensions lxpxh : 530x570x1080mm **Poids :** 145 kg
Taille réservoir : 19 kg
CO / COV / Poussières / NOx / I : 96 mg/Nm³ / 28 mg/Nm³ / 15 mg/Nm³ / 118 mg/Nm³ / 0,037
Diamètre de sortie des fumées : 80 mm (arrière ou haute en option)
Entrée d'air : 50 mm (arrière)
Option : kit sortie de fumée haute

FINITION PIERRE :

- CHAUFFAGE DE L'AIR
- CLASSE 7 ÉTOILES
- ÉTANCHE
- SORTIE VENTOUSE
- MODE SUPER SILENCIEUX
- ECO-STOP
- PROGRAMMABLE
- INTERFACE PAR TÉLÉCOMMANDE
- WI-FI
- AUTO-NETTOYAGE
- CREUSET AUTO-NETTOYANT
- CLASSE ENERGÉTIQUE

KAROO

M9C

€ €

Puissance nominale : 9,36 kW
Puissance minimale : 2,7 kW
Rendement : 89%
Efficacité énergetique saisonnière : 79 %
Norme : EN14785
Dimensions lx**p**x**h :** 703x530x780mm **Poids :** 105 kg
Taille réservoir : 15 kg
CO / COV / Poussières / NOx / I : 113mg/Nm³ / 2 mg/Nm³ / 19 mg/Nm³ / 119 mg/Nm³ / 0,041
Diamètre de sortie des fumées : 80 mm (arrière ou haute en option)
Entrée d'air : 60 mm (arrière)
Option : sortie de fumées haute concentrique / kit dévoiement chaleur

FINITION ACIER :

- CHAUFFAGE DE L'AIR
- CLASSE 7 ÉTOILES
- ÉTANCHE
- SORTIE VENTOUSE
- MODE SILENCIEUX
- ECO-STOP
- PROGRAMMABLE
- AUTO-NETTOYAGE
- WI-FI
- A+ CLASSE ÉNERGÉTIQUE

Q9C-H

€ €

Puissance nominale : 9,3 kW
Puissance minimale : 2,7 kW
Rendement : 89%
Efficacité énergetique saisonnière : 79 %
Norme : EN14785
Dimensions lxpxh : 700x580x985mm
Poids : 95 kg
Taille réservoir : 11,5 kg
CO / COV / Poussières / NOx / I :
107 mg/Nm³ / 2 mg/Nm³ / 19 mg/Nm³ / 119 mg/Nm³ / 0,039
Diamètre de sortie des fumées :
80 / 130 mm (haute concentrique)

FINITION ACIER

- CHAUFFAGE DE L'AIR
- CLASSE 7 ÉTOILES
- ÉTANCHE
- SORTIE VENTOUSE
- ECO-STOP
- AUTO-NETTOYAGE
- PROGRAMMABLE
- MODE SILENCIEUX
- WI-FI
- A+ CLASSE ENERGÉTIQUE

M9K CLASS 90

€ €

Puissance nominale : 7,8 kW
Puissance minimale : 2,3 kW
Rendement : 91,81%
Efficacité énergétique saisonnière : 81 %
Norme : EN14785
Dimensions lx**p**x**h :** 500x540x1080mm **Poids :** 135 kg
Taille réservoir : ventilé 20kg / canalisable 16kg
CO / COV / Poussières / NOx / I : 74 mg/Nm³ / 2 mg/Nm³ / 15 mg/Nm³ / 124 mg/Nm³ / 0,047
Diamètre de sortie des fumées : 80 mm (arrière)
Entrée d'air : 50 mm (arrière)
Option : canalisable X1 (80 mm)

FINITION CÉRAMIQUE : / **FINITION PIERRE OLLAIRE**

- CHAUFFAGE DE L'AIR
- CLASSE 7 ÉTOILES
- ÉTANCHE
- SORTIE VENTOUSE
- CANALISABLE *(en option)*
- ECO-STOP
- PROGRAMMABLE
- AUTO-NETTOYAGE
- CREUSET AUTO-NETTOYANT
- INTERFACE PAR TÉLÉCOMMANDE
- WI-FI
- A+ CLASSE ÉNERGÉTIQUE

☆ BESTSELLER

R9C

€ €

Puissance nominale : 9,1 kW
Puissance minimale : 2,4 kW
Rendement : 88,79%
Efficacité énergetique saisonnière : 79 %
Norme : EN14785
Dimensions lxpxh : 524x592x1140mm
Poids : 88 kg
Taille réservoir : 17 kg
CO / COV / Poussières / NOx / I :
113 mg/Nm³ / 2 mg/Nm³ / 12 mg/Nm³ / 138 mg/Nm³ / 0,05
Diamètre de sortie des fumées :
80 mm (arrière gauche)
Entrée d'air : 60 mm (arrière)
Option : sortie de fumées haute concentrique

FINITION ACIER :

- CHAUFFAGE DE L'AIR
- CLASSE 7 ÉTOILES
- ÉTANCHE
- SORTIE VENTOUSE
- MODE SILENCIEUX
- ECO-STOP
- PROGRAMMABLE
- AUTO-NETTOYAGE
- WI-FI
- CLASSE ÉNERGÉTIQUE

R10K & RG10K

FINITION VERRE NOIR

REA 100 & REA GLASS

€ € €

Puissance nominale : 9,5 kW
Puissance minimale : 2,5 kW
Rendement : 92,58%
Efficacité énergétique saisonnière : 82%
Norme : EN14785
Dimensions lxpxh : 470x560x1050mm
Poids : 140 kg
Taille réservoir : 17kg
CO / COV / Poussières / NOx / I :
128 mg/Nm³ / 1 mg/Nm³ / 14 mg/Nm³ / 110 mg/Nm³ / 0,046
Diamètre de sortie des fumées :
80 mm (arrière ou haute en option)
Entrée d'air : 50 mm (arrière)
Option : kit sortie de fumée haute

FINITION ACIER :

+ FINITION VERRE

- CHAUFFAGE DE L'AIR
- CLASSE 7 ÉTOILES
- ÉTANCHE
- SORTIE VENTOUSE
- ECO-STOP
- PROGRAMMABLE
- AUTO-NETTOYAGE
- CREUSET AUTO-NETTOYANT
- INTERFACE PAR TÉLÉCOMMANDE
- WI-FI
- A+ CLASSE ÉNERGÉTIQUE

M10K & M12K AURA 100 & AURA 120

€ €

Puissance nominale : 9,5 kW / 11,5 kW
Puissance minimale : 2,5 kW
Rendement : 92,6%
Efficacité énergétique saisonnière : 81% / 82%
Norme : EN14785
Dimensions lx**p**x**h :** 480x520x1110mm **Poids :** 120/130 kg
Taille de réservoir : ventilé 22kg / canalisable 18kg
CO / COV / Poussières / NOx / I : 128(101)mg/Nm³ / 1(3)mg/Nm³ / 14mg/Nm³ / 110(120)mg/Nm³ / 0,046
Diamètre de sortie des fumées : 80 mm (arrière)
Entrée d'air : 50 mm (arrière)
Option : canalisable (x1 → AURA 100 / x2 → AURA 120)

FINITION ACIER :

- CHAUFFAGE DE L'AIR
- CLASSE 7 ÉTOILES
- ÉTANCHE
- SORTIE VENTOUSE
- CANALISABLE X1 *(en option)* → M10K
- CANALISABLE X2 *(en option)* → M12K
- ECO-STOP
- PROGRAMMABLE
- AUTO-NETTOYAGE
- CREUSET AUTO-NETTOYANT
- INTERFACE PAR TÉLÉCOMMANDE
- WI-FI
- CLASSE ÉNERGÉTIQUE

XS10C

€ €

Puissance nominale : 10 kW
Puissance minimale : 3 kW
Rendement : 92%
Efficacité énergetique saisonnière : 81 %
Norme : EN14785
Dimensions lx**p**x**h :** 947x288x1117mm **Poids :** 130 kg
Taille réservoir : 18 kg
CO / COV / Poussières / NOx / I : 119 mg/Nm³ / 4 mg/Nm³/ 17 mg/Nm³ / 104mg/Nm³ / 0,042
Diamètre de sortie des fumées : 80 mm (haute, arrière ou latérale)
Entrée d'air : 60 mm (arrière)

FINITION ACIER :

- CHAUFFAGE DE L'AIR
- CLASSE 7 ÉTOILES
- ÉTANCHE
- CANALISABLE
- SORTIE VENTOUSE
- ECO-STOP
- MODE SILENCIEUX
- PROGRAMMABLE
- AUTO-NETTOYAGE
- WI-FI
- CLASSE ÉNERGÉTIQUE

XS10K-AC ASTRA

€ € €

Puissance nominale : 8,9 kW
Puissance minimale : 3 kW
Rendement : 91%
Norme : EN14785
Efficacité énergétique saisonnière : 81 %
Dimensions lxpxh : 900x275x1130mm **Poids :** 175 kg
Taille réservoir : 12 kg
CO / COV / Poussières / NOx / I : 49 mg/Nm³ / 2 mg/Nm³ / 15 mg/Nm³ / 114 mg/Nm³ / 0,05
Diamètre de sortie des fumées : 80 mm (arrière ou haute en option)
Entrée d'air : 50 mm (arrière)
Options : canalisable X1 / Kit sortie haute (80 mm) / Kit sortie haute concentrique (80/130mm)

FINITION ACIER :

NOUVEAU SORTIE CONCENTRIQUE

- CHAUFFAGE DE L'AIR
- CLASSE 7 ÉTOILES
- ÉTANCHE
- CANALISABLE *(en option)*
- SORTIE VENTOUSE
- ECO-STOP
- PROGRAMMABLE
- AUTO-NETTOYAGE
- CREUSET AUTO-NETTOYANT
- INTERFACE PAR TÉLÉCOMMANDE
- WI-FI
- CLASSE ÉNERGÉTIQUE

NOUVEAU SORTIE CONCENTRIQUE

XS10K-V ASTRA GLASS

€ € €

Puissance nominale : 8,9 kW
Puissance minimale : 3 kW
Rendement : 91%
Efficacité énergétique saisonnière : 81 %
Norme : EN14785
Dimensions lxpxh : 900x275x1130mm **Poids :** 185 kg
Taille réservoir : 12 kg
CO / COV / Poussières / NOx / I : 49 mg/Nm³ / 2 mg/Nm³ / 15 mg/Nm³ / 114 mg/Nm³ / 0,05
Diamètre de sortie des fumées : 80 mm (arrière ou haute en option)
Entrée d'air : 50 mm (arrière)
Options : canalisable X1 / Kit sortie haute (80 mm) / Kit sortie haute concentrique (80/130mm)

FINITION VERRE :

- CHAUFFAGE DE L'AIR
- CLASSE 7 ÉTOILES
- ÉTANCHE
- CANALISABLE *(en option)*
- SORTIE VENTOUSE
- ECO-STOP
- PROGRAMMABLE
- AUTO-NETTOYAGE
- CREUSET AUTO-NETTOYANT
- INTERFACE PAR TÉLÉCOMMANDE
- WI-FI
- CLASSE ÉNERGÉTIQUE

NOUVEAU SORTIE CONCENTRIQUE

XS10K-G FINITION MARBRE ASTRA GRESS

€ € €

Puissance nominale : 8,9 kW
Puissance minimale : 3 kW
Rendement : 91%
Efficacité énergétique saisonnière : 81 %
Norme : EN14785
Dimensions lxpxh : 900x275x1130mm **Poids :** 215 kg
Taille réservoir : 12 kg
CO / COV / Poussières / NOx / I : 49 mg/Nm³ / 2 mg/Nm³ / 15 mg/Nm³ / 114 mg/Nm³ / 0,05
Diamètre de sortie des fumées : 80 mm (arrière ou haute en option)
Entrée d'air : 50 mm (arrière)
Options : canalisable X1 / Kit sortie haute (80 mm) / Kit sortie haute concentrique (80/130mm)

FINITION MARBRE :

- CHAUFFAGE DE L'AIR
- CLASSE 7 ÉTOILES
- ÉTANCHE
- CANALISABLE *(en option)*
- SORTIE VENTOUSE
- ECO-STOP
- PROGRAMMABLE
- AUTO-NETTOYAGE
- CREUSET AUTO-NETTOYANT
- INTERFACE PAR TÉLÉCOMMANDE
- WI-FI
- A+ CLASSE ÉNERGÉTIQUE

NOUVEAU SORTIE CONCENTRIQUE

- CHAUFFAGE DE L'AIR
- CLASSE 7 ÉTOILES
- ÉTANCHE
- CANALISABLE *(en option)*
- SORTIE VENTOUSE
- ECO-STOP
- PROGRAMMABLE
- AUTO-NETTOYAGE
- CREUSET AUTO-NETTOYANT
- INTERFACE PAR TÉLÉCOMMANDE
- WI-FI
- A+ CLASSE ÉNERGÉTIQUE

XS10K DIVA SLIM AIR

€ € €

Puissance nominale : 8,9 kW
Puissance minimale : 3 kW
Rendement : 91%
Efficacité énergétique saisonnière : 81 %
Norme : EN14785
Dimensions lxpxh : 900x270x1130mm **Poids :** 185 kg
Taille réservoir : 12 kg
CO / COV / Poussières / NOx / I : 49 mg/Nm³ / 2 mg/Nm³ / 15 mg/Nm³ / 114 mg/Nm³ / 0,05
Diamètre de sortie des fumées : 80 mm (arrière ou haute en option)
Entrée d'air : 50 mm (arrière)
Options : canalisable X1 / Kit sortie haute (80 mm) / Kit sortie haute concentrique (80/130mm)

FINITION PIERRE : **FINITION BOIS :**

✓ **NOUVEAU** SORTIE CONCENTRIQUE

- CHAUFFAGE DE L'AIR
- CLASSE 7 ÉTOILES
- ÉTANCHE
- CANALISABLE *(en option)*
- SORTIE VENTOUSE
- ECO-STOP
- PROGRAMMABLE
- AUTO-NETTOYAGE
- CREUSET AUTO-NETTOYANT
- INTERFACE PAR TÉLÉCOMMANDE
- WI-FI
- A+ CLASSE ÉNERGÉTIQUE

XS10K-P DIVA STONE

€ € €

Puissance nominale : 8,9 kW
Puissance minimale : 3 kW
Rendement : 91%
Efficacité énergétique saisonnière : 81%
Norme : EN14785
Dimensions lxpxh : 900x275x1130mm **Poids :** 215 kg
Taille réservoir : 12 kg
CO / COV / Poussières / NOx / I : 49 mg/Nm³ / 2 mg/Nm³ / 15 mg/Nm³ / 114 mg/Nm³ / 0,05
Diamètre de sortie des fumées :80 mm (arrière ou haute en option)
Entrée d'air : 50 mm (arrière)
Options : canalisable X1 / Kit sortie haute (80 mm) / Kit sortie haute concentrique (80/130mm)

PIERRE OLLAIRE : **PIERRE BEIGE :**

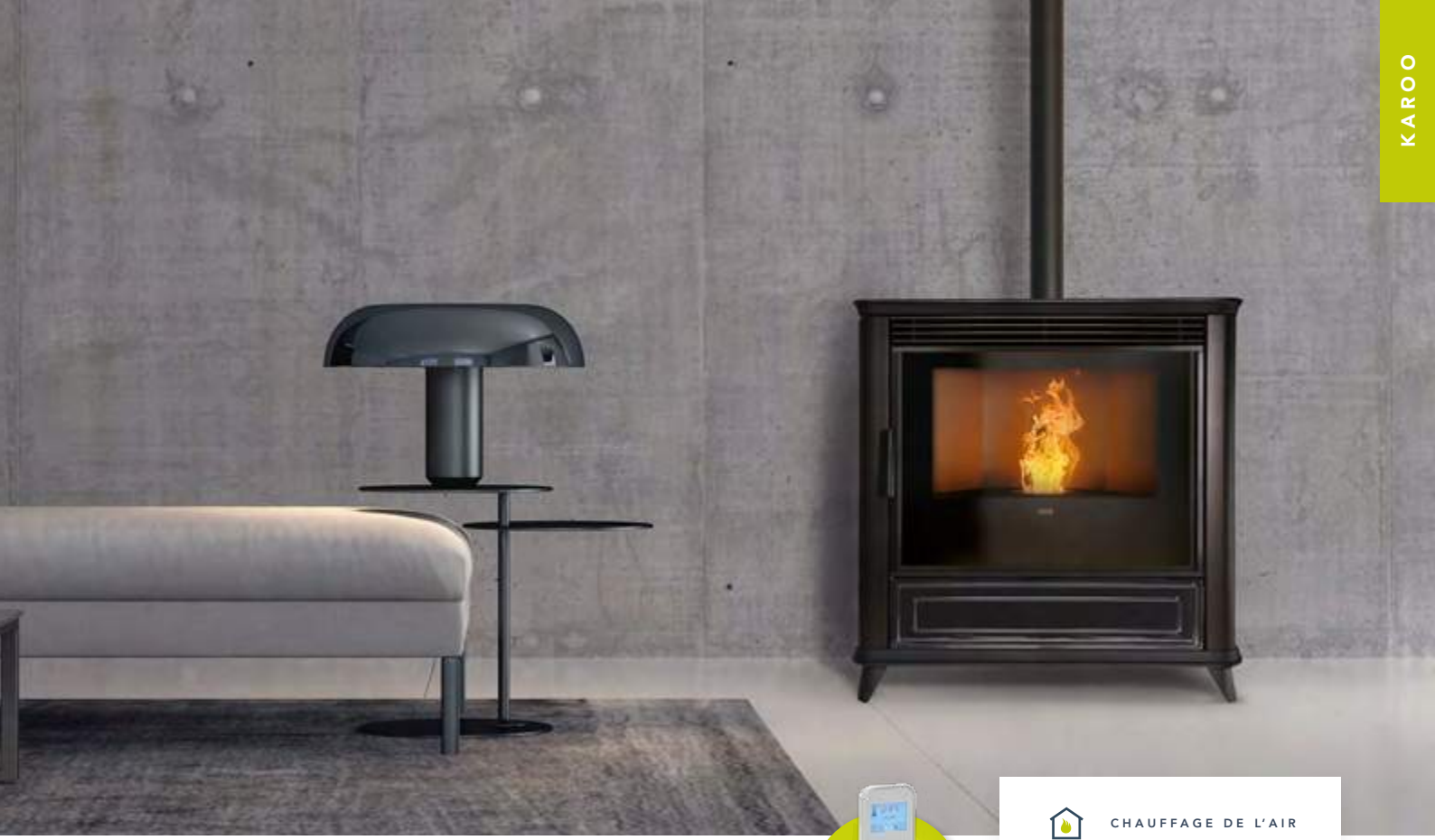

L10K LADY

€ € €

Puissance nominale : 10,10 kW
Puissance minimale : 3 kW
Rendement : 94,3%
Efficacité énergétique saisonnière : 83 %
Norme : EN14785
Dimensions lxpxh : 831x551x785mm **Poids :** 170 kg
Taille réservoir : ventilé 15kg / canalisable 12kg
CO / COV / Poussières / NOx / I : 151 mg/Nm³ / 4 mg/Nm³ / 13 mg/Nm³ / 119mg/Nm³ / 0,053
Diamètre de sortie des fumées : 80 mm (arrière)
Entrée d'air : 50 mm (arrière)
Option : Finition pierre grise / Kit sortie arrière rapprochée / Canalisable X1

FINITION ACIER : / **FINITION PIERRE :**

- CHAUFFAGE DE L'AIR
- CLASSE 7 ÉTOILES
- ÉTANCHE
- CANALISABLE *(en option)*
- ECO-STOP
- PROGRAMMABLE
- AUTO-NETTOYAGE
- AUTO-NETTOYANT MÉCANIQUE
- WI-FI
- INTERFACE PAR TÉLÉCOMMANDE
- A+ CLASSE ÉNERGÉTIQUE

M10C

€ €

Puissance nominale : 11 kW
Puissance minimale : 3,3 kW
Rendement : 89%
Efficacité énergetique saisonnière : 81 %
Norme : EN14785
Dimensions lxpxh : 540x567x1060mm
Poids : 108,7 kg
Taille réservoir : 22 kg
CO / COV / Poussières / NOx / I :
25 mg/Nm³ / 2 mg/Nm³ / 14 mg/Nm³ / 119 mg/Nm³ / 0,046
Diamètre de sortie des fumées :
80 mm (arrière ou haute)
Entrée d'air : 60 mm (arrière)

FINITION ACIER :

- CHAUFFAGE DE L'AIR
- CLASSE 7 ÉTOILES
- ÉTANCHE
- CANALISABLE *(Ø 80 mm)*
- SORTIE VENTOUSE
- MODE SILENCIEUX
- ECO-STOP
- PROGRAMMABLE
- AUTO-NETTOYAGE
- WI-FI
- A+ CLASSE ÉNERGÉTIQUE

L12C EXISTE EN 14KW

€ €

Puissance nominale : 12 kW
Puissance minimale : 3,8 kW
Rendement : 90%
Efficacité énergetique saisonnière : 80 %
Norme : EN14785
Dimensions lx**p**x**h :** 580x580x1140mm **Poids :** 152/160 kg
Taille réservoir : 23 kg
CO / COV / Poussières / NOx / I : 177 mg/Nm³ : 3 mg/Nm³ / 14 mg/Nm³ / 114 mg/Nm³ / 0,070
Diamètre de sortie des fumées : 80 mm (arrière)
Entrée d'air : 60 mm (arrière)
Options : kit de sortie de fumées haute concentrique / kit canalisable X1 sorties hautes

- CHAUFFAGE DE L'AIR
- CLASSE 7 ÉTOILES
- ÉTANCHE
- SORTIE VENTOUSE
- CANALISABLE X2
- ECO-STOP
- PROGRAMMABLE
- MODE SILENCIEUX
- WI-FI
- AUTO-NETTOYAGE
- A+ CLASSE ÉNERGÉTIQUE

FINITION ACIER : **FINITION CÉRAMIQUE :**

INTERFACE PAR TÉLÉCOMMANDE

R12K OMEGA

€ € €

Puissance nominale : 11,2 kW
Puissance minimale : 2,8 kW
Rendement : 91,5%
Efficacité énergétique saisonnière : 81 %
Norme : EN14785
Dimensions lx**p**x**h :** 520x560x1066mm **Poids :** 110 kg
Taille réservoir : ventilé 22kg / canalisable 18kg
CO / COV / Poussières / NOx / I : 101 mg/Nm³ / 3 mg/Nm³ / 14 mg/Nm³ / 120 mg/Nm³ / 0,04
Diamètre de sortie des fumées : 80 mm (arrière ou haute en option si non canalisable)
Entrée d'air : 50 mm (arrière)
Options : kit sortie de fumée haute / Canalisable X2 avec double ventilateur (impossible en sortie haute) / finitions céramique

- CHAUFFAGE DE L'AIR
- CLASSE 7 ÉTOILES
- ÉTANCHE
- SORTIE VENTOUSE
- CANALISABLE *(en option)*
- ECO-STOP
- PROGRAMMABLE
- INTERFACE PAR TÉLÉCOMMANDE
- WI-FI
- AUTO-NETTOYAGE
- CREUSET AUTO-NETTOYANT
- A+ CLASSE ÉNERGÉTIQUE

FINITION ACIER : / **OPTION CÉRAMIQUE :**

I9C

€ € €

Puissance nominale : 9,3 kW
Puissance minimale : 2,7 kW
Rendement : 88,5%
Efficacité énergetique saisonnière : 79 %
Norme : EN14785
Dimensions lxpxh : 697x550x490mm
Poids : 94 kg
Taille réservoir : 15 kg
CO / COV / Poussières / NOx / I :
150 mg/Nm³ / 2 mg/Nm³ / 19 mg/Nm³ / 126 mg/Nm³ / 0,066
Diamètre de sortie des fumées :
80 mm (arrière)
Entrée d'air : 60 mm (arrière)
Options : base avec pieds réglables / tiroir à granulés / trappe de chargement des granulés / cadre
/ kit conduits d'aération

FINITION ACIER :

- CHAUFFAGE DE L'AIR
- CLASSE 7 ÉTOILES
- ÉTANCHE
- SORTIE VENTOUSE
- CANALISABLE
- MODE SILENCIEUX
- ECO-STOP
- PROGRAMMABLE
- WI-FI
- AUTO-NETTOYAGE
- A+ CLASSE ÉNERGÉTIQUE

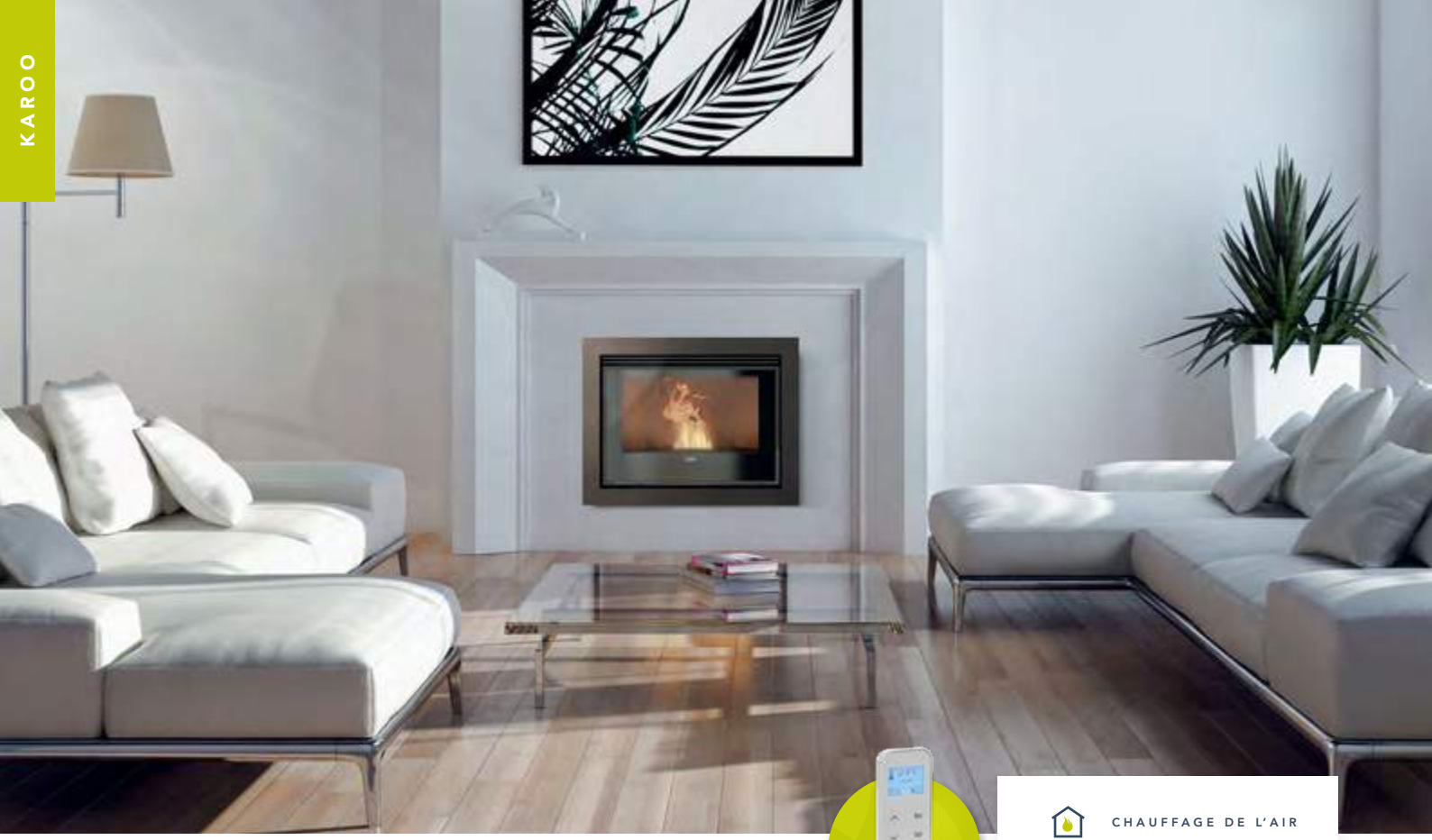

I8K MONO1000

€ € €

Puissance nominale : 8,6 kW
Puissance minimale : 2,5 kW
Rendement : 95%
Efficacité énergétique saisonnière : 84 %
Norme : EN14785
Dimensions lx**p**x**h :** 610x488x510mm **Poids :** 145 kg
Taille réservoir : 9 kg ventilé et canalisable
CO / COV / Poussières / NOx / I : 168 mg/Nm³ / 4 mg/Nm³ / 14 mg/Nm³ / 109 mg/Nm³ / 0,057
Diamètre de sortie des fumées : 80 mm (haute)
Entrée d'air : 35 mm (arrière)
Options : Canalisable X1 / base avec pieds réglables / Tiroir de chargement / Goulotte

FINITION ACIER :

- CHAUFFAGE DE L'AIR
- CLASSE 7 ÉTOILES
- ÉTANCHE
- CANALISABLE *(en option)*
- ECO-STOP
- PROGRAMMABLE
- AUTO-NETTOYAGE
- AUTO-NETTOYANT MÉCANIQUE
- WI-FI
- INTERFACE PAR TÉLÉCOMMANDE
- CLASSE ÉNERGÉTIQUE

I9K

WAVE 90

€ € €

Puissance nominale : 8,5 kW
Puissance minimale : 2,5 kW
Rendement : 92,22%
Efficacité énergétique saisonnière : 84%
Norme : EN14785
Dimensions lx**p**x**h :** 680x600x750mm
Poids : 170 kg
Taille réservoir : 20 kg
CO / COV / Poussières / NOx / I :
168 mg/Nm³ / 4 mg/Nm³ / 14 mg/Nm³ / 109 mg/Nm³ / 0,057
Diamètre de sortie des fumées :
80 mm (arrière)
Entrée d'air : 40 mm (arrière)
Options : finitions bois / base avec pieds réglables

FINITION ACIER :

FINITION BOIS :

- CHAUFFAGE DE L'AIR
- CLASSE 7 ÉTOILES
- ÉTANCHE
- ECO-STOP
- PROGRAMMABLE
- AUTO-NETTOYAGE
- CREUSET AUTO-NETTOYANT
- INTERFACE PAR TÉLÉCOMMANDE
- WI-FI
- CLASSE ÉNERGÉTIQUE

I11K

WAVE 110

€ € €

Puissance nominale : 11 kW
Puissance minimale : 2,5 kW
Rendement : 94,3%
Efficacité énergétique saisonnière : 83%
Norme : EN14785
Dimensions lxpxh : 680x600x750mm
Poids : 170 kg
Taille réservoir : 20 kg
CO / COV / Poussières / NOx / I :
151 mg/Nm³ / 4 mg/Nm³ / 13 mg/ Nm³ / 119 mg/Nm³ / 0,054
Diamètre de sortie des fumées :
80 mm (arrière)
Entrée d'air : 40 mm (arrière)
Options : finition bois / base avec pieds réglables / Canalisable X1 (80mm)

FINITION ACIER :

FINITION BOIS :

- CHAUFFAGE DE L'AIR
- CLASSE 7 ÉTOILES
- ÉTANCHE
- CANALISABLE *(en option)*
- ECO-STOP
- PROGRAMMABLE
- AUTO-NETTOYAGE
- CREUSET AUTO-NETTOYANT
- INTERFACE PAR TÉLÉCOMMANDE
- WI-FI
- CLASSE ÉNERGÉTIQUE

CG90P

CUISINIÈRE À PELLET

€ € €

Puissance nominale : 9 kW
Rendement énergetique : 91 %
Efficacité énergétique saisonnière : 90,3%
Norme : EN14785
Dimensions lxpxh : 900x600x850-910 mm
Poids : 240 kg
Taille réservoir : 24 kg
CO / COV / Poussières / NOx / I :
245,0 mg/Nm³ / 3,0 mg/Nm³ / 7,0 mg/Nm³ / 61,0 mg/Nm³ / 0,066
Diamètre de sortie des fumées :
80 mm (haute ou arrière)
Option : existe en 60cm de large (sans four) / wifi

FINITION ACIER :

UNIQUEMENT DISPONIBLE AVEC FOUR À DROITE

- CHAUFFAGE DE L'AIR
- ÉTANCHE
- ECO-STOP
- PROGRAMMABLE
- AUTO-NETTOYAGE
- WI-FI *(en option)*
- A+ CLASSE ÉNERGÉTIQUE

AW5 / AW7 / AW8
AW10 / AW12C

€€€

Puissances nominales : de 6,3 à 11,5 kW
Rendement : de 87% à 90%
Efficacité énergetique saisonnière : 79 %
Norme : EN14785
Dimensions lxpxh :
AW5: 510x455x1060mm
AW7: 800x400x1130mm
AW8: 570x475x1025mm
AW10 / AW12: 613x622x1140mm
Poids : de 94 kg à 179 kg
Tailles réservoirs : de 20 à 40 kg
CO / COV / Poussières / NOx / I : 225 mg/Nm³ / 10 mg/Nm³ / 20 mg/Nm³ / 150 mg/Nm³ / 0.09
Diamètre de sortie des fumées :
80 mm (arrière)
Entrée d'air : 50 mm (arrière)

FINITION ACIER :

- CHAUFFAGE DE L'AIR
- CLASSE 7 ÉTOILES
- ÉTANCHE
- CANALISABLE *(AW12C en option)*
- SORTIE VENTOUSE
- MODE SILENCIEUX
- ECO-STOP
- PROGRAMMABLE
- AUTO-NETTOYAGE
- CLASSE ÉNERGÉTIQUE

FABRIQUÉ
EN FRANCE

FABRIQUÉ
EN FRANCE

AW10

FABRIQUÉ
EN FRANCE

AW12

TANARO

Appareils aux granulés de bois & au bois bûche

AIR & EAU

Le Tànaro est le deuxième cours d'eau le plus important du Piémont en Italie. Une rivière a été choisie pour représenter la gamme des produits hydrauliques aux granulés car la chaleur transmise par ce type de système est véhiculée par l'eau. Enfin, une rivière italienne pour une production de poêles à granulés essentiellement située en Italie paraissait une évidence.

TANARO

LAUDEVCO

THERMOAURA & THERMOCLASS

€ € €

Puissance nominale totale : 14 kW
Puissance nominale eau : 11 kW
Puissance nominale air : 3 kW
Rendement : 95%
Efficacité énergetique saisonnière : 85 %
Norme : EN14785
Dimensions lx**p**x**h :** 480x520x1010mm **Poids :** 135 kg
Taille réservoir : 22 kg
CO / COV / Poussières / NOx / I : 92 mg/Nm³ / 1mg/Nm³ / 14mg/Nm³ / 116mg/Nm³ / 0,048
Diamètre de sortie des fumées :80 mm (arrière)
Entrée d'air : 40 mm (arrière)
Option : Wi-Fi de série

- CHAUFFAGE HYDRAULIQUE
- CHAUFFAGE DE L'AIR
- CLASSE 7 ÉTOILES
- ÉTANCHE
- MODE SILENCIEUX
- ECO-STOP
- PROGRAMMABLE
- WI-FI *(en option)*
- AUTO-NETTOYAGE
- CREUSET AUTO-NETTOYANT
- KIT HYDRAULIQUE
- CLASSE ÉNERGÉTIQUE

FINITION ACIER :

PAS ÉLIGIBLE PPA

STYLE 140 EXISTE EN 21 & 25 KW

€ € €

Puissance nominale totale : 17 kW
Puissance nominale eau : 14 kW
Puissance nominale air : 3 kW
Rendement : 91%
Norme : EN14785
Efficacité énergétique saisonnière : 93,1 %
Dimensions lx**p**x**h :** 470x570x1115mm **Poids :** 150 kg
Taille réservoir : 22 kg
CO / COV / Poussières / NOx / I : 43 mg/Nm³ / 2 mg/Nm³ / 15 mg/Nm³ / 108 mg/Nm³ / 0,02
Diamètre de sortie des fumées : 80 mm (arrière)
Entrée d'air : 60 mm (arrière)
Option : Wi-Fi de série

FINITION ACIER :

- CHAUFFAGE HYDRAULIQUE
- CHAUFFAGE DE L'AIR
- CLASSE 7 ÉTOILES
- ÉTANCHE
- MODE SILENCIEUX
- ECO-STOP
- PROGRAMMABLE
- WI-FI *(en option)*
- AUTO-NETTOYAGE
- CREUSET AUTO-NETTOYANT
- KIT HYDRAULIQUE
- CLASSE ÉNERGÉTIQUE

PAS ÉLIGIBLE PPA

DIVA SLIM

FINITION PIERRE OU BOIS

€ € €

Puissance nominale totale : 18,4 kW
Puissance nominale eau : 13,8 kW
Puissance nominale air : 4,6 kW
Rendement : 93,1%
Norme : EN14785
Efficacité énergétique saisonnière : 82%
Dimensions lxpxh : 900x340x1130mm
Poids : 220 kg
Taille réservoir : 28 kg
CO / COV / Poussières / NOx / I :
33 mg/Nm³ / 1 mg/Nm³ / 21 mg/Nm³ / 103 mg/Nm³/ 0,014
Diamètre de sortie des fumées :
80 mm (arrière, haute ou coté)
Entrée d'air : 40 mm (arrière)
Options : Wi-Fi / finition bois (rovere/ blanc/wengé)

FINITION PIERRE :

FINITION BOIS :

- CHAUFFAGE HYDRAULIQUE
- CLASSE 7 ÉTOILES
- ÉTANCHE
- ECO-STOP
- PROGRAMMABLE
- WI-FI *(en option)*
- AUTO-NETTOYAGE
- KIT HYDRAULIQUE
- CLASSE ÉNERGÉTIQUE

SMART 80 FINITION BT

€ € €

Puissance nominale totale : 22,6 kW
Puissance nominale eau : 19,1 kW
Puissance nominale air : 3,5 kW
Rendement : 91,1%
Norme : EN14785
Efficacité énergétique saisonnière : 82%
Dimensions lx**p**x**h :** 790x600x875mm **Poids :** 235 kg
Taille réservoir : 32 kg
CO / COV / Poussières / NOx / I : 84 mg/Nm³ / 0,3 mg/Nm³ / 15 mg/Nm³ / 129 mg/Nm³ / 0,07
Diamètre de sortie des fumées : 100 mm (arrière ou haute à la commande)
Entrée d'air : 50 mm (arrière)
Options : Wi-Fi / couvercle pour plaque de cuisson

- CHAUFFAGE HYDRAULIQUE
- ECO-STOP
- PROGRAMMABLE
- WI-FI *(en option)*
- AUTO-NETTOYAGE
- KIT HYDRAULIQUE
- A+ CLASSE ÉNERGÉTIQUE

PAS ÉLIGIBLE PPA

FINITION INOX / **FINITION BT :** / **FINITION CÉRAMIQUE** : nombreux coloris

SMART 120 FINITION INOX

€ € €

Puissance nominale totale : 22,6 kW
Puissance nominale eau : 19,1 kW
Puissance nominale air : 3,5 kW
Rendement : 91,1%
Norme : EN14785
Efficacité énergétique saisonnière : 82%
Dimensions lxpxh : 1200x600x875mm **Poids :** 290 kg
Taille réservoir : 32 kg
CO / COV / Poussières / NOx / I : 84mg/Nm³ / 0,3 mg/Nm³ / 15 mg/Nm³ / 129 mg/Nm³ / 0,1
Diamètre de sortie des fumées : 100 mm (arrière ou haute à la commande)
Entrée d'air : 50 mm (arrière)
Options : Wi-Fi / couvercles pour plaque de cuisson

- CHAUFFAGE HYDRAULIQUE
- KIT HYDRAULIQUE
- ECO-STOP
- PROGRAMMABLE
- AUTO-NETTOYAGE
- WI-FI *(en option)*
- A+ CLASSE ÉNERGÉTIQUE

PAS ÉLIGIBLE PPA

FINITION INOX / **FINITION BT :** / **FINITION CÉRAMIQUE** : nombreux coloris

ALTEA 110

APPAREIL AU BOIS BÛCHE

€ € €

Puissance nominale totale : 29,3 kW
Puissance air : 7,2 kW
Puissance eau : 22,1 kW
Rendement : 87,7%
Norme : EN 13240
Efficacité énergétique saisonnière : 78,9%
Dimensions lxpxh : 1100x600x875mm
Dimensions four : 350x420x290mm
Poids : 350 kg
Bûches : 43 cm
CO / COV / Poussières / NOx / I :
33 mg/Nm³ / 1 mg/Nm³ / 21mg/Nm³ / 103 mg/Nm³ / 0,3
Diamètre de sortie des fumées :
150 mm (haute à droite)
Entrée d'air : Non raccordable
Option : ECS

GAMME CÉRAMIQUE :
nombreux coloris possibles

PAS ÉLIGIBLE PPA

- CHAUFFAGE HYDRAULIQUE
- AUTO-NETTOYAGE
- KIT HYDRAULIQUE
- SICURO TOP
- CLASSE ÉNERGÉTIQUE

BELVEDERE 20 APPAREIL AU BOIS BÛCHE

€ € €

Puissance nominale : 22,6 kW
Puissance air : 9,5 kW / **Puissance eau :** 13,1 kW
Rendement : 78,2%
Norme : EN13240
Efficacité énergétique saisonnière : 75%
Dimensions lx**p**x**h :** 600x560x1180mm **Poids :** 260 kg
Bûches : 38 cm
CO / COV / Poussières / NOx / I : 757 mg/Nm³ / 88 mg/Nm³ / 17mg/Nm³/ 118 mg/Nm³ / 0,5
Diamètre de sortie des fumées : 150 mm (haute)
Entrée d'air : non raccordable
Options : ECS / finition céramique

FINITION ACIER :

- CHAUFFAGE HYDRAULIQUE
- AUTO-NETTOYAGE
- KIT HYDRAULIQUE
- SICURO TOP
- A — CLASSE ÉNERGÉTIQUE

PAS ÉLIGIBLE PPA

DUAL

€ € €

Puissance nominale totale / bois / granulés : 27.3 / 11.3 / 16 kW
Puissance nominale eau totale / bois / granulés : 17.7 / 6.5 / 11,2 kW
Puissance nominale air totale / bois / granulés : 9.6 / 4.8 / 4.8 kW
Rendement : 93%
Norme : EN14785
Efficacité énergétique saisonnière : 82,5 %
Dimensions lx**p**x**h :** 870x630x1100mm **Poids :** 330 kg
Taille réservoir : 30 kg / Bûches de 36,5 cm
CO / COV / Poussières / NOx / I : 67 mg/Nm³ / 1 mg/Nm³ / 16 mg/Nm³ / 125 mg/Nm³ / 0,03
Diamètre de sortie des fumées : 180 mm (haute) **Entrée d'air :** 40 mm (arrière)
Options : Wi-Fi / existe aussi en version Bi-fire Mid

FINITION ACIER : / **TOP EN CÉRAMIQUE**

- CHAUFFAGE HYDRAULIQUE
- CLASSE 7 ÉTOILES
- ECO-STOP
- PROGRAMMABLE
- WI-FI *(en option)*
- AUTO-NETTOYAGE
- KIT HYDRAULIQUE
- SICURO TOP
- CLASSE ÉNERGÉTIQUE

EXISTE AUSSI EN ESTHÉTIQUE BI-FIRE MID

KLOVER
FUOCO E PASSIONE

ECOMPACT 190

€ € €

Puissance nominale totale : 18,2 kW
Rendement : 92,3%
Norme : EN 303.5
Dimensions lxpxh : 1120x500x1150mm **Poids :** 320 kg
Taille réservoir : 55 kg
CO / NOx / Poussières / I : 0,01% / 165.5mg/Nm³ / 7,1mg/Nm³ / 0,05
Diamètre de sortie des fumées : 100 mm (haute ou arrière)
Entrée d'air : 40 mm (arrière)
Options : Wi-Fi / vanne anticondensation / système aspiration/ silo
Fonctionnalités : nettoyage automatique des turbulateurs, gestion ECS, gestion vanne 3 voies directionnelle, gestion température ballon, gestion thermostat d'ambiance.

- CHAUFFAGE HYDRAULIQUE
- CLASSE 7 ÉTOILES
- CLASSE 5
- ÉTANCHE
- ECO-STOP
- PROGRAMMABLE
- WI-FI *(en option)*
- AUTO-NETTOYAGE
- KIT HYDRAULIQUE
- CLASSE ÉNERGÉTIQUE

ÉLIGIBLE MAPRIMERENOV
& PRIME COUP DE POUCE BONIFIÉE TOTAL

ECOMPACT 250/290 EXISTE EN 320

€ € €

Puissance nominale totale : 23,3 /26,8 kW
Rendement : 91%
Norme : EN 303.5
Dimensions lx**p**x**h :** 1180x570x1220mm **Poids :** 380 kg
Taille réservoir : 75 kg
CO / NOx / Poussières / I : 0,01 % / 184mg/Nm³ / 13mg/Nm³ / 0,02
Diamètre de sortie des fumées : 100 mm (haute ou arrière)
Entrée d'air : 60 mm (arrière)
Options : Wi-Fi / vanne anticondensation / système aspiration/ silo
Fonctionnalités : nettoyage automatique des turbulateurs, gestion ECS, gestion vanne 3 voies directionnelle, gestion température ballon, gestion thermostat d'ambiance.

- CHAUFFAGE HYDRAULIQUE
- CLASSE 7 ÉTOILES
- CLASSE 5
- ÉTANCHE
- ECO-STOP
- PROGRAMMABLE
- WI-FI *(en option)*
- AUTO-NETTOYAGE
- KIT HYDRAULIQUE
- CLASSE ÉNERGÉTIQUE

ÉLIGIBLE MAPRIMERENOV
& PRIME COUP DE POUCE BONIFIÉE TOTAL

BioWIN

GRANULÉS

€ € €

BioWIN : Une gamme de chaudières à granulés de 3 à 33 kW.

Trois sous familles :
BioWIN Lite, BioWIN Alpha & BioWIN2 Touch

Quelques avantages produits :

- Foyer « guillotine » breveté disponible sur toute la gamme
- Possibilité d'installation sans ballon tampon (si déperdition de l'habitation supérieur à 5 kW)
- Plancher chauffant direct possible
- Gestions multizones par vanne 3 voies mélangeuse

- CHAUFFAGE HYDRAULIQUE
- CLASSE 7 ÉTOILES
- CLASSE 5
- ÉTANCHE
- ECO-STOP
- PROGRAMMABLE
- WI-FI *(de serie)*
- AUTO-NETTOYAGE
- KIT HYDRAULIQUE
- CLASSE ÉNERGÉTIQUE

BioWIN XL

GRANULÉS

€ € €

BioWIN XL : Une gamme de chaudières à granulés de 10 à 60 kW et jusqu'à 240 kW en cascade

→ ÉLIGIBLE MAPRIMERENOV
& PRIME COUP DE POUCE BONIFIÉE TOTAL

TOTAL

windhager

LogWIN premium
LogWIN klassik
DuoWIN

BOIS BUCHE + CHAUDIERE MIXTE BOIS GRANULES

€ € €

LogWIN Premium : Une gamme de chaudières à bois de 13 à 50 kW

LogWIN Klassik : Une gamme de chaudières à bois de 15 à 30 kW

DuoWIN : Chauffage combiné au bois et granulés de 4,3 à 30 kW

windhager

ÉLIGIBLE MAPRIMERENOV
& PRIME COUP DE POUCE BONIFIÉE TOTAL

MOJAVE

Appareils au bois

AIR

Situé dans l'ouest des États-Unis, le désert des Mojave, le plus aride de l'Amérique du nord, s'étend sur près de 40 000 km2. Ce désert est le symbole de notre gamme de produits bois bûches. La particularité de Mojave est que c'est aussi le nom d'une rivière, il représente donc très bien les appareils à fonctionnement hydraulique de notre gamme bois.

En plus des poêles, inserts & cuisinières présentés, LAUDEVCO peut aussi fournir des poêles avec four, cheminées centrales et des foyers.

MOJAVE

LAUDEVCO

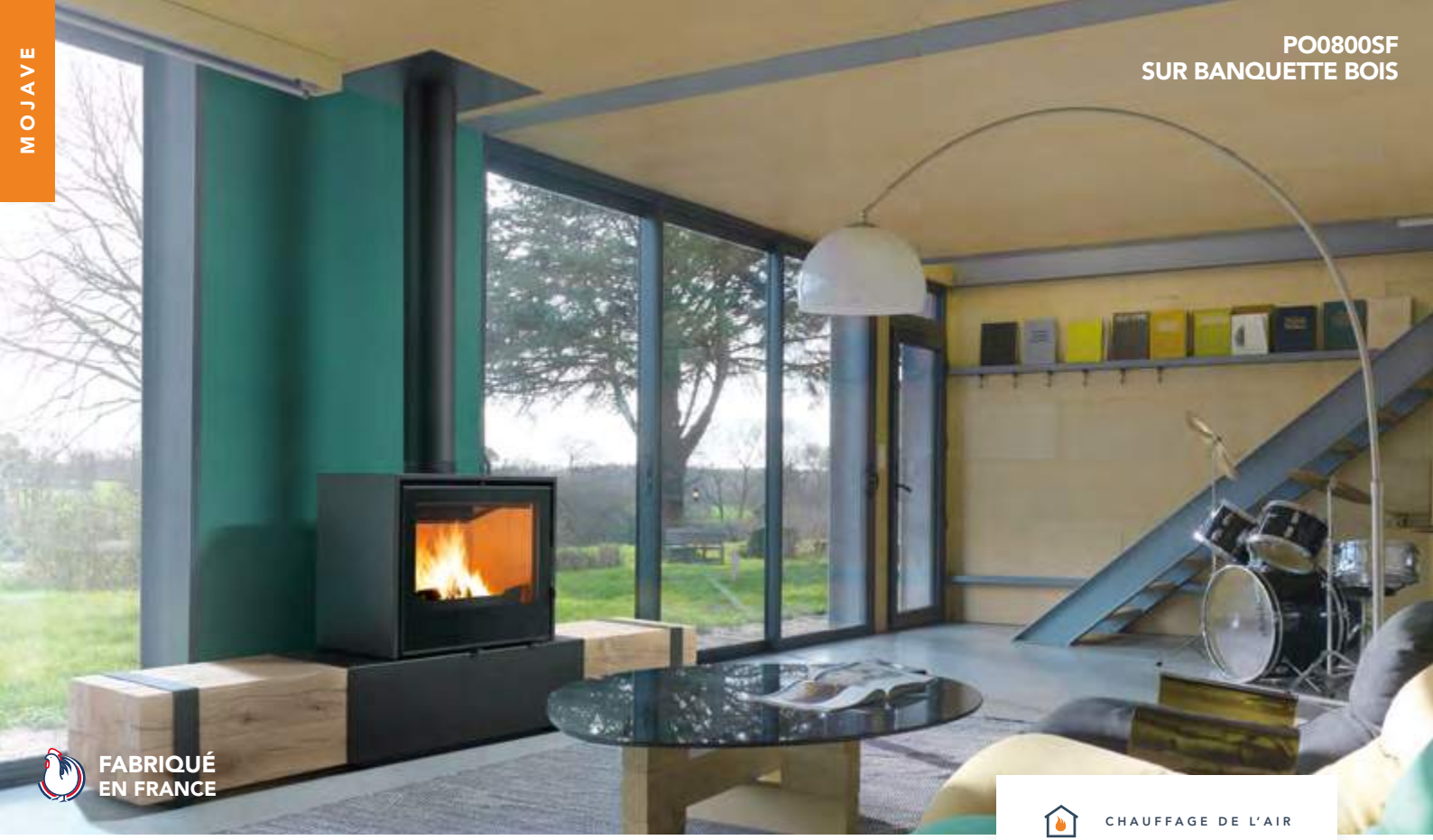

PO0800SF
SUR BANQUETTE BOIS

FABRIQUÉ
EN FRANCE

PO0800SF

€ €

Puissance nominale : 7 kW
Rendement : 75%
Efficacité énergetique saisonnière : 65 %
Norme : EN 13240
Dimensions lxpxh : 796x450x585mm **Poids :** 150 kg
Bûches : 50 cm
CO / COV / Poussières / NOx / I : 821 mg/Nm³ / 99 mg/Nm³ / 29 mg/Nm³ / 89 mg/Nm³ / 0,6
Diamètre de sortie des fumées : 180mm (haute)
Entrée d'air : Arrivée d'air primaire et post combustion Ø 60mm (arrière)
Options : Support mural, socle bucher métallique, banquette métallique de 1,5 m et banquette bois, bûcher vitré pour modèles 700 & 800

FINITION ACIER : ● **+ INTÉRIEUR BRIQUE**

- CHAUFFAGE DE L'AIR
- CLASSE 7 ÉTOILES
- ÉTANCHE
- AUTO-NETTOYAGE
- CLASSE ÉNERGÉTIQUE

AUTRES DIMENSIONS POSSIBLES : 700 OU 1000 (1000 EXISTE AUSSI EN DOUBLE FACE TRAVERSANT)

FABRIQUÉ
EN FRANCE
PO1000DF
SUR BANQUETTE METAL

FABRIQUÉ
EN FRANCE
PO0800SF SUR BÛCHER

FABRIQUÉ
EN FRANCE
PO1000SF SUSPENDU

AG6

€ €

Puissance nominale : 5,9 kW
Rendement : 80%
Efficacité énergetique saisonnière : 70 %
Norme : EN 13240
Dimensions lxpxh : 516x397x974mm **Poids :** 125 kg
Bûches : 30 cm
CO / COV / Poussières / NOx / I : 1118 mg/Nm³ / 71 mg/Nm³ / 35 mg/Nm³ / 119 mg/Nm³ / 0,5
Diamètre de sortie des fumées : 150mm (arrière ou haute)
Entrée d'air : 120mm (arrière ou basse)

FINITION ACIER : ● **+ INTÉRIEUR CHAMOTTE**

PAS ÉLIGIBLE PPA

- CHAUFFAGE DE L'AIR
- CLASSE 7 ÉTOILES
- ÉTANCHE
- AUTO-NETTOYAGE
- A+ CLASSE ÉNERGÉTIQUE

PEUT ÊTRE INSTALLÉ EN ZONE 2 AVEC CONDUIT POUJOULAT EFFICIENCE

AP6

€ €

Puissance nominale : 6 kW
Rendement : 82%
Efficacité énergetique saisonnière : 72 %
Norme : EN 13240
Dimensions lxpxh : Ø505 x 1409mm
Poids : 170 kg
Bûches : 30 cm
CO / COV / Poussières / NOx / I : 946 mg/Nm³ / 70 mg/Nm³ / 39 mg/Nm³ / 73 mg/Nm³ / 0,5
Diamètre de sortie des fumées : 150mm (arrière ou haute)
Entrée d'air : 120mm (arrière ou basse)
Option : accumulation (35 kg)

FINITION ACIER :

+ INTÉRIEUR CHAMOTTE

PEUT ÊTRE INSTALLÉ EN ZONE 2 AVEC CONDUIT POUJOULAT EFFICIENCE

CHAUFFAGE DE L'AIR
CLASSE 7 ÉTOILES
ÉTANCHE
AUTO-NETTOYAGE
CLASSE ÉNERGÉTIQUE

AK7-PIED ou AK7-BUCHER

€ €

Puissance nominale : 7 kW
Rendement : 80%
Efficacité énergetique saisonnière : 70%
Norme : EN 13240
Dimensions lxpxh : 470x360x900mm - 980mm (sur bûcher)
Poids : 105 kg
Bûches : 33 cm
CO / COV / Poussières / NOx / I : 75 mg/Nm³ / 76 mg/Nm³ / 25 mg/Nm³ / 89 mg/Nm³ / 0,5
Diamètre de sortie des fumées : 150mm (arrière ou haute)
Entrée d'air : 100mm (arrière)
Corps de chauffe : fonte

FINITION FONTE :

+ INTÉRIEUR VERMICULITE

PEUT ÊTRE INSTALLÉ EN ZONE 2 AVEC CONDUIT POUJOULAT EFFICIENCE

- CHAUFFAGE DE L'AIR
- CLASSE 7 ÉTOILES
- ÉTANCHE
- AUTO-NETTOYAGE
- CLASSE ÉNERGÉTIQUE

AB8

€ €

Puissance nominale : 8 kW
Rendement : 78%
Efficacité énergetique saisonnière : 68%
Norme : EN 13240
Dimensions lxpxh : 536x414x1204mm
Poids : 178 kg
Bûches : 30 cm
CO / COV / Poussières / NOx / I : 125 mg/Nm³ / 69 mg/Nm³ / 26 mg/Nm³ / 139 mg/Nm³ / 0,5
Diamètre de sortie des fumées : 150mm (arrière ou haute)
Entrée d'air : 120mm (arrière ou basse)

FINITION ACIER : ● **+ INTÉRIEUR CHAMOTTE**

- CHAUFFAGE DE L'AIR
- CLASSE 7 ÉTOILES
- ÉTANCHE
- AUTO-NETTOYAGE
- A+ CLASSE ÉNERGÉTIQUE

PEUT ÊTRE INSTALLÉ EN ZONE 2 AVEC CONDUIT POUJOULAT EFFICIENCE

AM8

€ €

Puissance nominale : 8 kW
Rendement : 78%
Efficacité énergetique saisonnière : 68 %
Norme : EN 13240
Dimensions lxpxh : 541x417x1234mm
Poids : 165 kg
Bûches : 30 cm
CO / COV / Poussières / NOx / I : 1125 mg/Nm³ / 69 mg/Nm³ / 26 mg/Nm³ / 139 mg/Nm³ / 0,5
Diamètre de sortie des fumées : 150mm (arrière ou haute)
Entrée d'air : 120mm (arrière ou basse)

CHAUFFAGE DE L'AIR
CLASSE 7 ÉTOILES
ÉTANCHE
AUTO-NETTOYAGE
CLASSE ÉNERGÉTIQUE

PEUT ÊTRE INSTALLÉ EN ZONE 2 AVEC CONDUIT POUJOULAT EFFICIENCE

FINITION CÉRAMIQUE : / **FINITION PIERRE OLLAIRE** **+ INTÉRIEUR CHAMOTTE**

AH9G

€ €

Puissance nominale : 9 kW
Rendement : 75%
Efficacité énergetique saisonnière : 65%
Norme : EN 13240
Dimensions lxpxh : 660x570x750mm
Poids : 165 kg
Bûches : 50 cm
CO / COV / Poussières / NOx / I :
1250 mg/Nm³ / 114 mg/Nm³ / 19 mg/Nm³ / 81 mg/Nm³ / 0,5
Diamètre de sortie des fumées : 150mm (arrière ou haute)
Entrée d'air : \
Options : Connexion d'air comburant / Kit connexion air comburant en ø100 mm

FINITION FONTE :
Gris fonte ou Emaillé blanc crème

+ INTÉRIEUR VERMICULITE

PEUT ÊTRE INSTALLÉ EN ZONE 2 AVEC CONDUIT POUJOULAT EFFICIENCE

- CHAUFFAGE DE L'AIR
- CLASSE 7 ÉTOILES
- ÉTANCHE
- AUTO-NETTOYAGE
- CLASSE ÉNERGÉTIQUE

AT11B

€ €

Puissance nominale : 11 kW
Rendement : 78%
Efficacité énergetique saisonnière : 68%
Norme : EN 13240
Dimensions lxpxh : 778x577x795mm
Poids : 220 kg
Bûches : 60 cm
CO / COV / Poussières / NOx / I :
1125 mg/Nm³ / 114 mg/Nm³ / 15 mg/Nm³ / 145 mg/Nm³ / 0,4
Diamètre de sortie des fumées : 150mm (arrière ou haute)
Entrée d'air : \
Option : Connexion air comburant

FINITION FONTE :

Gris fonte ou Emaillé blanc crème

+ INTÉRIEUR VERMICULITE

PEUT ÊTRE INSTALLÉ EN ZONE 2 AVEC CONDUIT POUJOULAT EFFICIENCE

- CHAUFFAGE DE L'AIR
- CLASSE 7 ÉTOILES
- ÉTANCHE
- AUTO-NETTOYAGE
- CLASSE ÉNERGÉTIQUE

FOYERS & INSERTS

€€-€€€

Laudevco propose une gamme complète d'inserts et de foyers sur toutes les dimensions avec 1, 2, 3 ou 4 faces

Laudevco propose aussi des inserts sur mesures.

CONSULTEZ-NOUS

FINITION ACIER :

+ INTÉRIEUR BRIQUE

FABRICATION **FRANÇAISE**

NOMBREUX MODÈLES **CLASSE 7 ÉTOILES**

FOYERS & INSERTS

€€-€€€

Laudevco propose une gamme complète d'inserts et de foyers sur toutes les dimensions dont une gamme de foyers étanches

CONSULTEZ-NOUS

FINITION ACIER :

+ INTÉRIEUR BRIQUE

CERTAINS MODÈLES PEUVENT ÊTRE INSTALLÉS EN ZONE 2 AVEC CONDUIT POUJOULAT EFFICIENCE

FABRICATION
FRANÇAISE

NOMBREUX MODÈLES
CLASSE 7 ÉTOILES

BD9

€

Puissance nominale : 9,4 kW
Rendement : 76%
Efficacité énergetique saisonnière : 66 %
Norme : EN 13240
Dimensions lxpxh : 520x520x955mm
Poids : 105 kg
Bûches : 35 cm
CO / COV / Poussières / NOx / I :
729 mg/Nm³ / 77 mg/Nm³ / 26mg/Nm³ / 116 mg/Nm³ / 0,44
Diamètre de sortie des fumées :
150mm (haute)
Entrée d'air : 120mm (arrière)

FINITION ACIER :

+ INTÉRIEUR VERMICULITE

- CHAUFFAGE DE L'AIR
- CLASSE 7 ÉTOILES
- ÉTANCHE
- AUTO-NETTOYAGE
- CLASSE ÉNERGÉTIQUE

BE1F - BE2F BE3F

€

Puissance nominale :
9 kW - 7 kW - 7 kW
Rendement : 78% - 79% - 79%
Efficacité énergetique saisonnière : 86%
Norme : EN 13240
Dimensions lxpxh : 450x450x1292mm
Poids : 107 kg - 104 kg - 104 kg
Bûches : 38 cm
CO / COV / Poussières / NOx / I :
BE1F : 952 mg/Nm³ / 117mg/Nm³ / 36mg/Nm³ / 114mg/Nm³ / 0,49
BE2F : 419 mg/Nm³ / 62mg/Nm³ / 35mg/Nm³ / 114mg/Nm³ /0,34
BE3F : 419 mg/Nm³/ 62mg/Nm³ / 35mg/Nm³ / 114mg/Nm³ /0,21
Diamètre de sortie des fumées : 150mm (arrière ou haute)
Entrée d'air : 120 mm (arrière)
Options : kit arrivée air étanche / Meuble pour bûches

FINITION ACIER :

+ INTÉRIEUR VERMICULITE

- CHAUFFAGE DE L'AIR
- CLASSE 7 ÉTOILES
- ÉTANCHE
- AUTO-NETTOYAGE
- CLASSE ÉNERGÉTIQUE

BE2F

BC9

€

Puissance nominale : 9,5 kW
Rendement : 77,2%
Efficacité énergetique saisonnière : 66%
Norme : EN 13240
Dimensions lxpxh : 556x438x875mm
Poids : 110 kg
Bûches : 47 cm
CO / COV / Poussières / NOx / I :
1346 mg/Nm³ / 109 mg/Nm³ / 39mg/Nm³/ 140mg/Nm³ / 0,7
Diamètre de sortie des fumées :
150mm (haute)
Entrée d'air : non raccordable

FINITION ACIER :

+ INTÉRIEUR VERMICULITE

CHAUFFAGE DE L'AIR
CLASSE 7 ÉTOILES
AUTO-NETTOYAGE
A CLASSE ÉNERGÉTIQUE

CHAUFFAGE DE L'AIR

CLASSE 7 ÉTOILES

AUTO-NETTOYAGE

A CLASSE ÉNERGÉTIQUE

BS12

€

Puissance nominale : 12,5 kW
Rendement : 79%
Efficacité énergetique saisonnière : 69 %
Norme : EN 13240
Dimensions lxpxh : 720x443x722mm
Poids : 78 kg
Bûches : 60 cm
CO / COV / Poussières / NOx / I : 1218 mg/Nm³ / 73 mg/Nm³ / 34 mg/Nm³ / 120mg/Nm³ / 0,65
Diamètre de sortie des fumées : 150mm (haute)
Entrée d'air : non raccordable

FINITION ACIER : ● **+ INTÉRIEUR VERMICULITE**

CHAUFFAGE DE L'AIR

CLASSE 7 ÉTOILES

AUTO-NETTOYAGE

A CLASSE ÉNERGÉTIQUE

BDY14

€

Puissance nominale : 14,3 kW
Rendement : 75%
Efficacité énergetique saisonnière : 65 %
Norme : EN 13240
Dimensions lx**p**x**h :** 728x514x764mm
Poêle fonte
Poids : 174 kg
Bûches : 60 cm
CO / COV / Poussières / NOx / I : 1179 mg/Nm³ / 80 mg/Nm³ / 29mg/Nm³/ 111 mg/Nm³ / 0,67
Diamètre de sortie des fumées : 150mm (arrière ou haute
Entrée d'air : non raccordable

FINITION FONTE : ● **+ INTÉRIEUR VERMICULITE**

CHAUFFAGE DE L'AIR
CLASSE 7 ÉTOILES
AUTO-NETTOYAGE
A CLASSE ÉNERGÉTIQUE

BB14

€

Puissance nominale : 14,6 kW
Rendement : 76%
Efficacité énergetique saisonnière : 66%
Norme : EN 13240
Dimensions lxpxh : 728x514x764mm
Poêle fonte
Poids : 154 kg
Bûches : 60 cm
CO / COV / Poussières / NOx / I : 1375 mg/Nm³ / 37 mg/Nm³ / 37mg/Nm³ / 131mg/Nm³ / 0,65
Diamètre de sortie des fumées : 150mm (arrière ou haute)
Entrée d'air : non raccordable

FINITION FONTE : ● **+ INTÉRIEUR VERMICULITE**

CHAUFFAGE DE L'AIR

CLASSE 7 ÉTOILES

AUTO-NETTOYAGE

A CLASSE ÉNERGÉTIQUE

BH16

€ €

Puissance nominale : 16 kW
Rendement : 76%
Efficacité énergetique saisonnière : 66%
Norme : EN 13240
Dimensions lx**p**x**h :** 770x770 x 2400mini/2890max mm
Poids : 159 kg
Bûches : 60 cm
CO / COV / Poussières / NOx / I : 1500 mg/Nm³ / 29 mg/Nm³ / 25mg/Nm³ / 147mg/Nm³ / 0,87
Diamètre de sortie des fumées : 200 mm (haute)
Entrée d'air : non raccordable

FINITION ACIER :

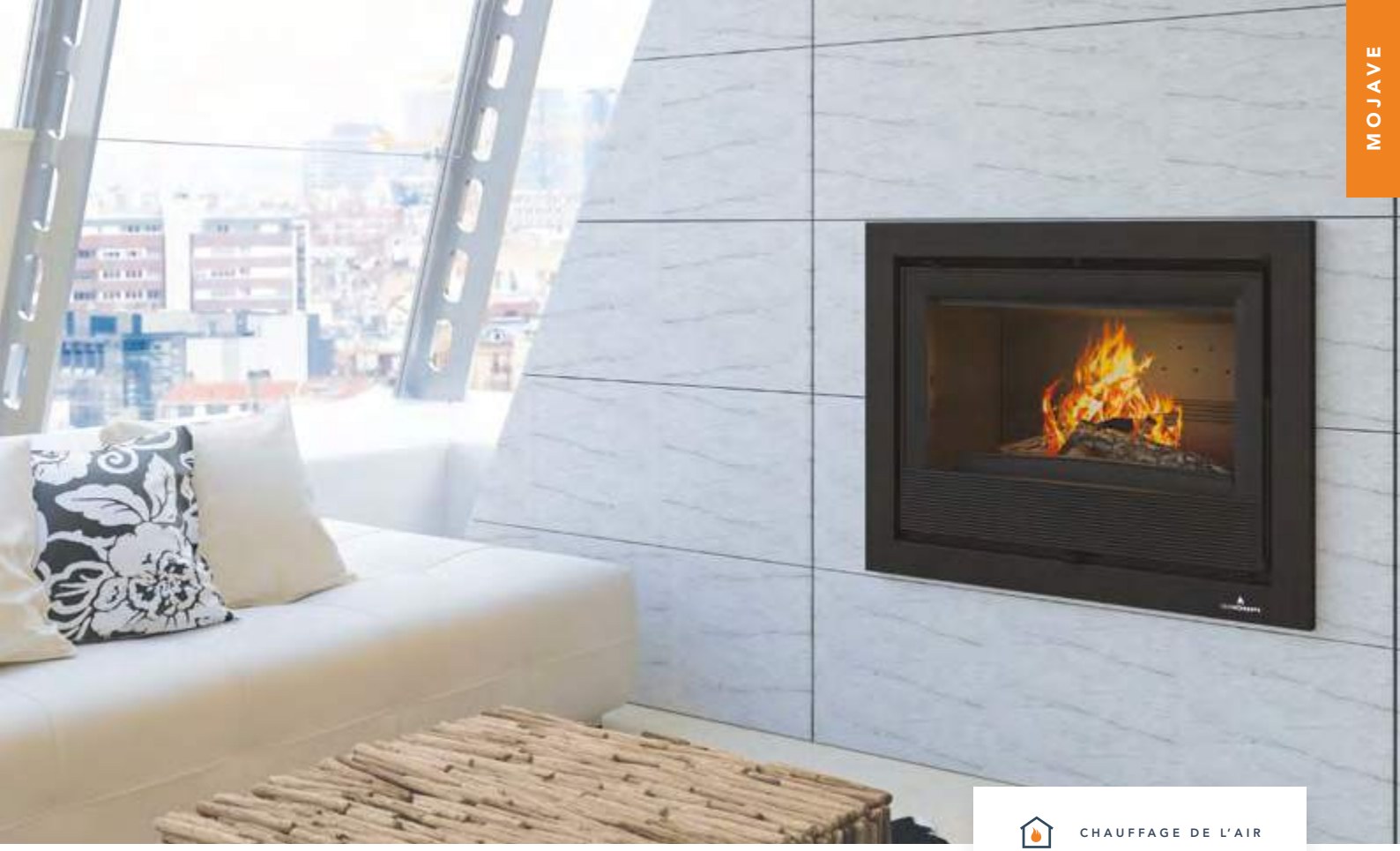

- CHAUFFAGE DE L'AIR
- CLASSE 7 ÉTOILES
- ÉTANCHE
- AUTO-NETTOYAGE
- CLASSE ÉNERGÉTIQUE

BP70

€

Puissance nominale : 11 kW
Rendement : 78%
Efficacité énergetique saisonnière : 68%
Norme : EN 13240
Dimensions lx**p**x**h :** 734x420x655mm **Poids :** 129 kg
Bûches : 60 cm
CO / COV / Poussières / NOx / I : 1411 mg/Nm³ / 119 mg/Nm³ / 29mg/Nm³ / 129mg/Nm³ / 0,75
Diamètre de sortie des fumées : 150mm (haute) **Entrée d'air :** non raccordable
Options : ventilateur d'air de série / kit arrivée air étanche / existe en 600 & 900 mm de large et en 1,2 ou 3 faces (pas tous les modèles 7 étoiles) / porte en verre sérigraphiée / existe en foyer avec Ouverture guillotine

FINITION ACIER : ● **+ INTÉRIEUR VERMICULITE**

- CHAUFFAGE DE L'AIR
- CLASSE 7 ÉTOILES
- CANALISABLE *(en option)*
- AUTO-NETTOYAGE
- CLASSE ÉNERGÉTIQUE

BF70

€

Puissance nominale : 14 kW
Rendement : 77%
Efficacité énergetique saisonnière : 67 %
Norme : EN 13240
Dimensions lxpxh : 696x450x600mm **Poids :** 82 kg
Bûches : 58cm
CO / COV / Poussières / NOx / I : 1250 mg/Nm^3 / 19 mg/Nm^3 / 29mg/Nm^3 / 129mg/Nm^3 / 0,75
Diamètre de sortie des fumées : 200mm (haute)
Entrée d'air : non raccordable
Options : canalisable X1 - existe en 1000mm de large

FINITION ACIER : ● **+ INTÉRIEUR VERMICULITE**

BT13

€

Puissance nominale : 13 kW
Rendement : 81,6%
Efficacité énergetique saisonnière : 73 %
Norme : EN 13240
Dimensions lxpxh : 556x399x1054mm
Dimensions four : 385x150x270mm
Poids : 92 kg
Bûches : 45cm
CO / COV / Poussières / NOx / I :
1500 mg/Nm³ / 131mg/Nm³ / 27 mg/Nm³ / 114mg/Nm³ / 0,75
Diamètre de sortie des fumées :
150 mm (haute)
Entrée d'air : non raccordable

+ INTÉRIEUR VERMICULITE

CHAUFFAGE DE L'AIR
CLASSE 7 ÉTOILES
AUTO-NETTOYAGE
A+ CLASSE ÉNERGÉTIQUE

CK8C

€ €

Puissance nominale : 7,5 kW
Rendement : 82,5%
Norme : EN 12815
Efficacité énergetique saisonnière : 72%
Dimensions lx**p**x**h :** 800x600x855mm
Poids : 138,2 kg
Bûches : 33 cm
CO / COV / Poussières / NOx / I :
125 mg/Nm³ / 0,3 mg/Nm³ / 27 mg/Nm³ / 65 mg/Nm³/ 0,433
Diamètre de sortie des fumées :
140 mm (arrière ou haute)
Entrée d'air : 80 mm (arrière)

FINITION ACIER :

DE NOMBREUSES VERSIONS DE CUISINIÈRES BOIS EXISTENT.
CONSULTEZ NOUS !

CHAUFFAGE DE L'AIR
CLASSE 7 ÉTOILES
AUTO-NETTOYAGE
CLASSE ÉNERGÉTIQUE

CSM80

CSM60

CK6C

SATURNE

Appareils au gaz

AIR

Saturne est une planète gazeuse géante et est la sixième planète du Système solaire par distance croissante au Soleil. Saturne a un noyau extrêmement chaud et cette planète est une des seules planètes qui dégage plus d'énergie qu'elle n'en reçoit du soleil. Par conséquent, Saturne a été choisi pour représenter la gamme Gaz.

SATURNE

LAUDEVCO

INSERT GAZ VERTICAL

€ € €

Puissance nominale : 8,3 kW
Rendement : >80%
Dimensions : 600x410x1455 mm / 380x346x2138 mm
Raccordement : concentrique ø100/150 mm
Sortie : haute
Version : gaz naturel **ou** bouteille
Intérieur : bûches, galets ou basalte
Option : Wi-Fi / Double face

- CHAUFFAGE DE L'AIR
- ÉTANCHE
- SORTIE VENTOUSE
- MODE SILENCIEUX
- ECO-STOP
- PROGRAMMABLE
- INTERFACE PAR TÉLÉCOMMANDE
- WI-FI *(en option)*
- AUTO-NETTOYAGE
- B CLASSE ÉNERGÉTIQUE

INSERT 1 FACE

€ €

Puissance nominale : 7 à 15 kW
Rendement : >80%
Dimensions : 595 / 860 / 1000 / 1530 / 2080 mm
Raccordement : concentrique ø130/200 mm
Sortie : haute
Version : gaz naturel **ou** bouteille
Intérieur : bûches, galets ou basalte
Option : Wi-Fi

- CHAUFFAGE DE L'AIR
- ÉTANCHE
- SORTIE VENTOUSE
- MODE SILENCIEUX
- ECO-STOP
- PROGRAMMABLE
- INTERFACE PAR TÉLÉCOMMANDE
- WI-FI *(en option)*
- AUTO-NETTOYAGE
- B CLASSE ÉNERGÉTIQUE

INSERT 1 FACE + 1 ANGLE

€ € €

Puissance nominale : 7 à 15 kW
Rendement : >80%
Dimensions : 920 / 1470 mm
Raccordement : concentrique ø130/200 mm
Sortie : haute
Version : gaz naturel **ou** bouteille
Intérieur : bûches, galets ou basalte
Option : Wi-Fi

- CHAUFFAGE DE L'AIR
- ÉTANCHE
- SORTIE VENTOUSE
- MODE SILENCIEUX
- ECO-STOP
- PROGRAMMABLE
- INTERFACE PAR TÉLÉCOMMANDE
- WI-FI *(en option)*
- AUTO-NETTOYAGE
- B — CLASSE ÉNERGÉTIQUE

INSERT 3 FACES MURAL

€ € €

Puissance nominale : 7 à 15 kW
Rendement : >80%
Dimensions : 950 / 1450 mm
Raccordement : concentrique ø130/200 mm
Sortie : haute
Version : gaz naturel **ou** bouteille
Intérieur : bûches, galets ou basalte
Option : Wi-Fi

- CHAUFFAGE DE L'AIR
- ÉTANCHE
- SORTIE VENTOUSE
- MODE SILENCIEUX
- ECO-STOP
- PROGRAMMABLE
- INTERFACE PAR TÉLÉCOMMANDE
- WI-FI *(en option)*
- AUTO-NETTOYAGE
- B CLASSE ÉNERGÉTIQUE

INSERT TRAVERSANT

€ € €

Puissance nominale : 7 à 15 kW
Rendement : >80%
Dimensions : 595 / 870 / 996 / 1530 / 2080 mm
Raccordement : concentrique ø130/200 mm
Sortie : haute
Version : gaz naturel **ou** bouteille
Intérieur : bûches, galets ou basalte
Option : Wi-Fi

- CHAUFFAGE DE L'AIR
- ÉTANCHE
- SORTIE VENTOUSE
- MODE SILENCIEUX
- ECO-STOP
- PROGRAMMABLE
- INTERFACE PAR TÉLÉCOMMANDE
- WI-FI *(en option)*
- AUTO-NETTOYAGE
- B CLASSE ÉNERGÉTIQUE

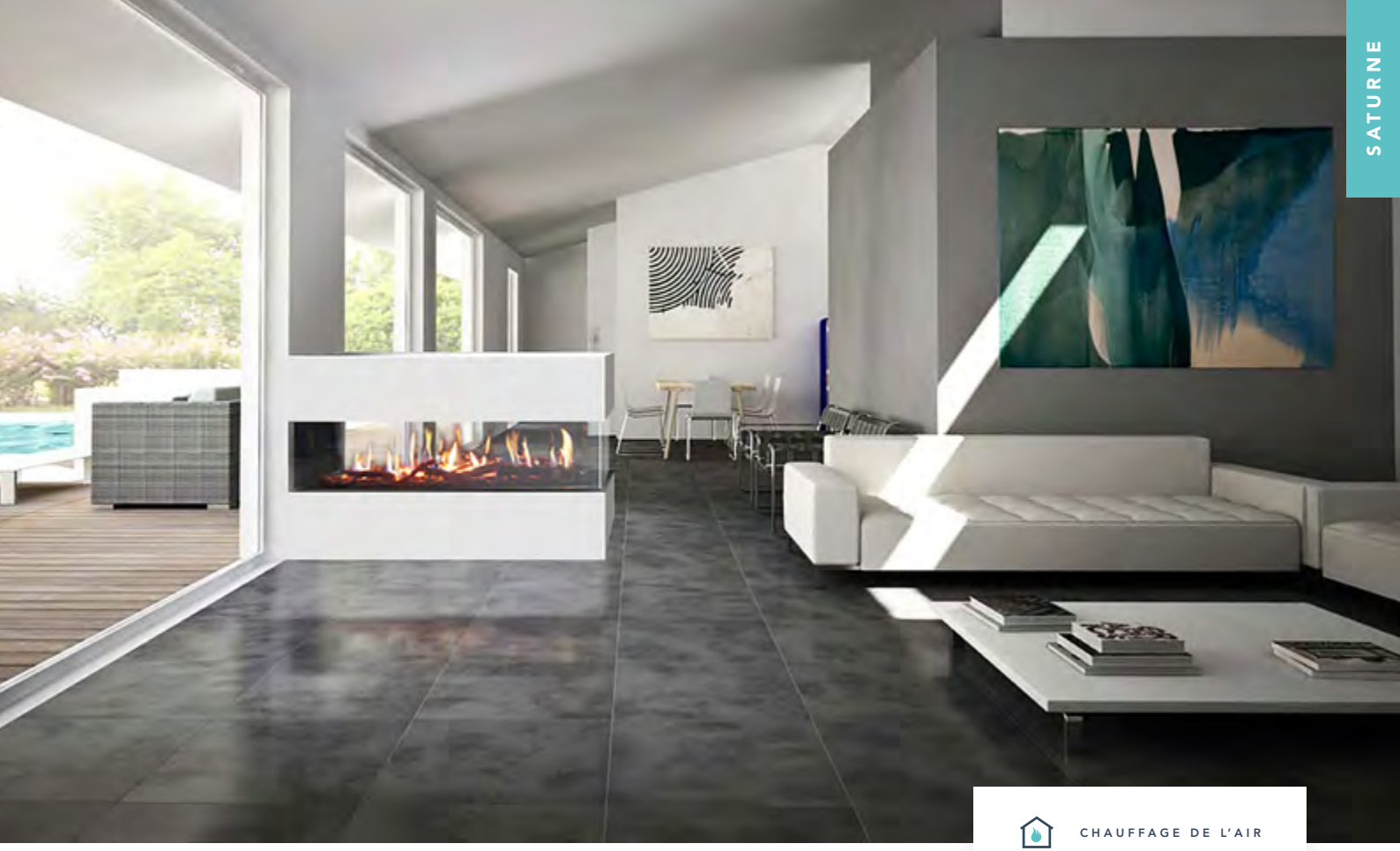

INSERT 3 FACES DIVISEUR

€ € €

Puissance nominale : 7 à 15 kW
Rendement : >80%
Dimensions : 950 / 1170 / 1700 mm
Raccordement : concentrique ø130/200 mm
Sortie : haute
Version : gaz naturel **ou** bouteille
Intérieur : bûches, galets ou basalte
Option : Wi-Fi

- CHAUFFAGE DE L'AIR
- ÉTANCHE
- SORTIE VENTOUSE
- MODE SILENCIEUX
- ECO-STOP
- PROGRAMMABLE
- INTERFACE PAR TÉLÉCOMMANDE
- WI-FI *(en option)*
- AUTO-NETTOYAGE
- B CLASSE ÉNERGÉTIQUE

EVOSTA
DAB
LAUDEVCO
28°C
08:30 06.05

ACCESSOIRES

ACCESSOIRES

LAUDEVCO

En plus du générateur de chaleur, **Laudevco** propose toute une **gamme de fumisterie**, des systèmes de transfert et de stockage de granulés de bois et des **accessoires hydrauliques** permettant des installations « clé en main ».

Systèmes de transfert et de stockage de granulés de bois

nos accessoires

Pour votre installation, LAUDEVCO fournit différents systèmes de transport & de stockage de granulés de bois.

Silos de 100 Kgs à 6,5 T

(OU PLUS SUR MESURE)

à remplissage manuel ou par camion souffleur : silos textiles, galva

Systèmes de transfert de granulés du silo à la chaudière

(CENTRALE ASPIRATION, TUYAU ANTISTATIQUE, ACCESSOIRES DE FILTRATION DE POUSSIÈRES...)

Régulations

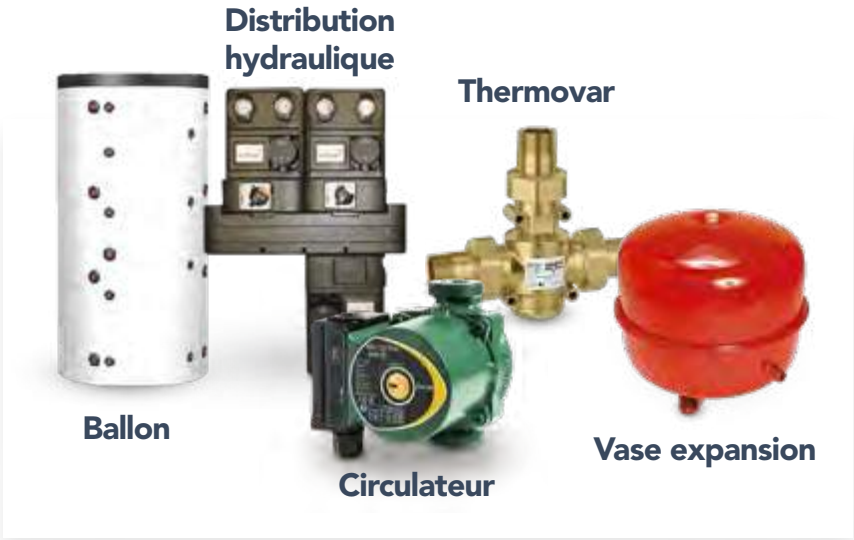

Accessoires hydrauliques

nos accessoires

LAUDEVCO peut fournir des kits de régulation et tous les accessoires pour la création des circuits primaires et secondaires.

Schéma de principe d'une installation de chauffage central aux granulés/bois

Les accessoires présentés permettent au système de fonctionner dans les meilleurs conditions. Dans tous les cas, se référer aux préconisations de votre installateur.

Le dimensionnement des différents éléments doit se faire en fonction des règles de l'art et des contraintes normatives.

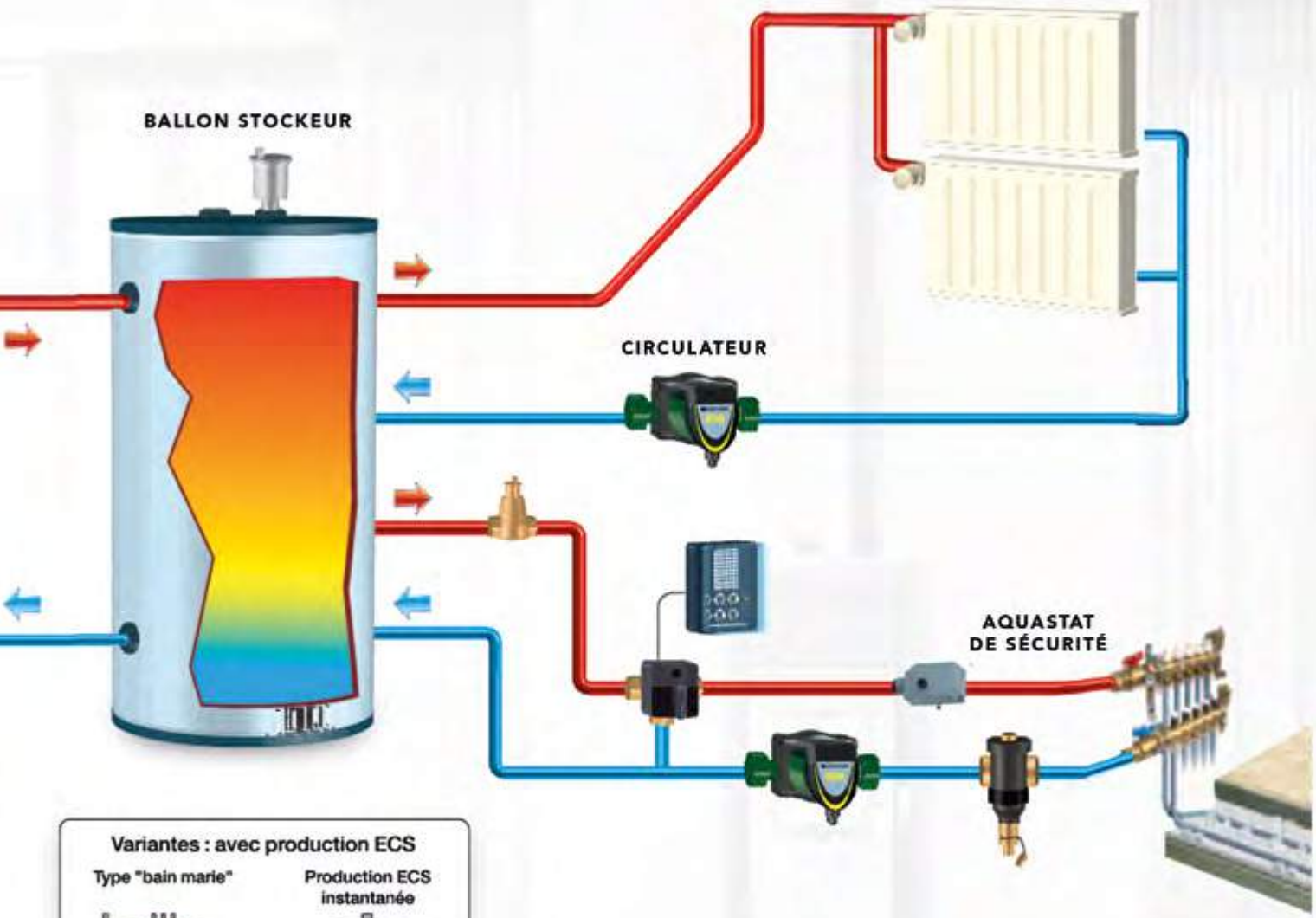
BALLON STOCKEUR
CIRCULATEUR
AQUASTAT
DE SÉCURITÉ

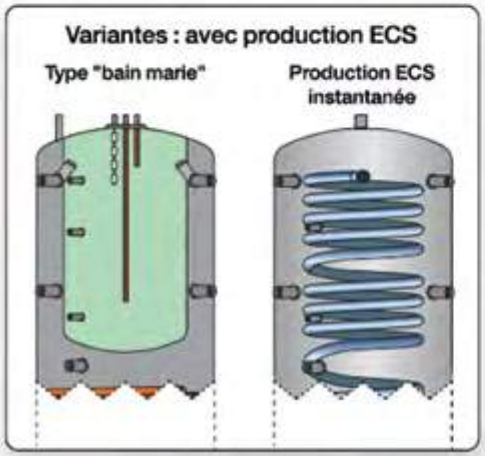
Variantes : avec production ECS
Type "bain marie"
Production ECS
instantanée

Laudevco offre une gamme complète d'accessoires liés à la sécurité de votre installation ou amenant un confort à l'utilisation dont :

- Plaques de sol
- Plaques murales

Plaques de sol

Plaques murales

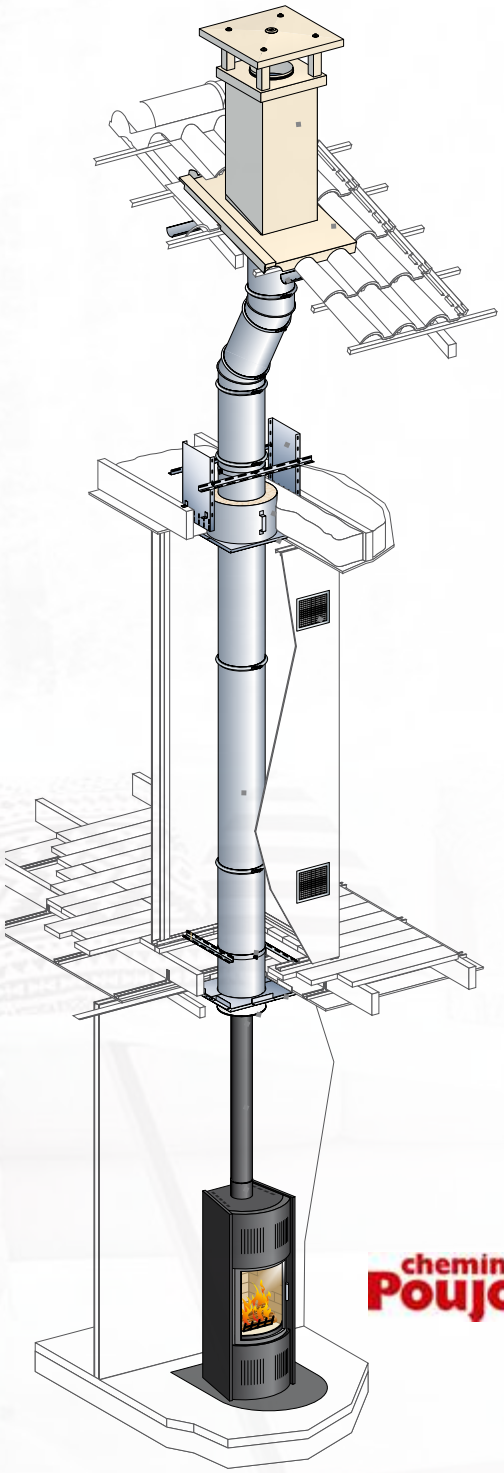

Conduits POUJOULAT BY laudevco

Laudevco est maintenant stockiste pour POUJOULAT, leader européen et français des conduits de fumée.

Laudevco stock les principaux diamètres (80 / 100 / 150) des gammes phares (PGI, Therminox, Condensor) nécessaires à l'installation des produits que nous distribuons.

L'ensemble du catalogue est disponible à la contremarque.

Nous proposons aussi une gamme complète de raccordement avec des pièces techniques permettant une parfaite intégration des appareils (fonctionnelle et visuelle).

→ DES SUPPORTS DÉDIÉS EXISTENT POUR LA FUMISTERIE, DEMANDEZ-LES À VOTRE COMMERCIAL SECTEUR

Fumisterie : installations types.

Dans tous les cas, votre installateur validera l'installation de fumisterie adéquate en fonction des règles en vigueur.
Laudevco peut fournir toute la fumisterie à ses partenaires.

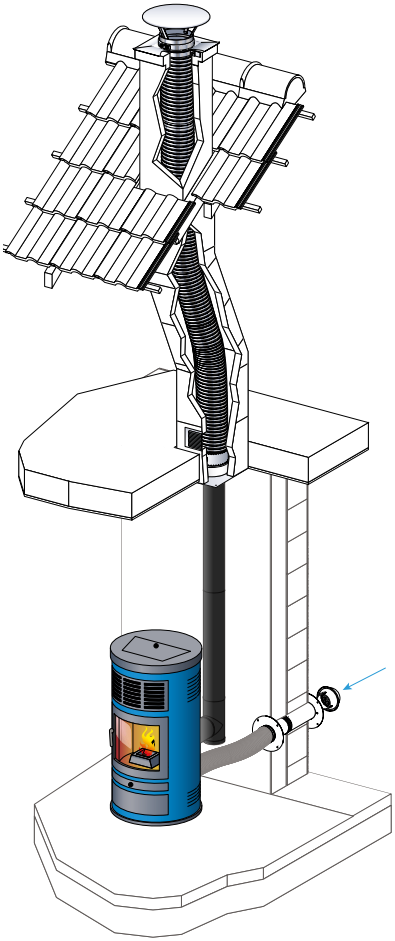

CAS 1 :

Utilisation d'un Boisseau existant

Conduit de raccordement + Tubage flexible

VALABLE POUR INSTALLATIONS GRANULÉS DE BOIS & BOIS

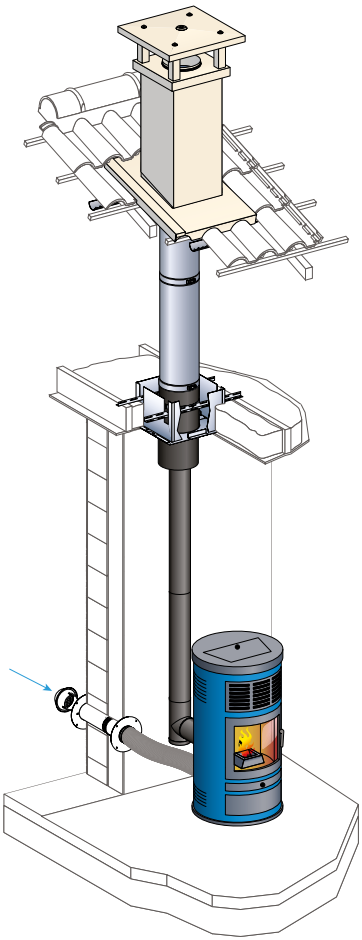

CAS 2 :

Création de conduit

Conduit de raccordement + Conduit en double paroi isolé (intérieur ou extérieur)

VALABLE POUR INSTALLATIONS GRANULÉS DE BOIS & BOIS

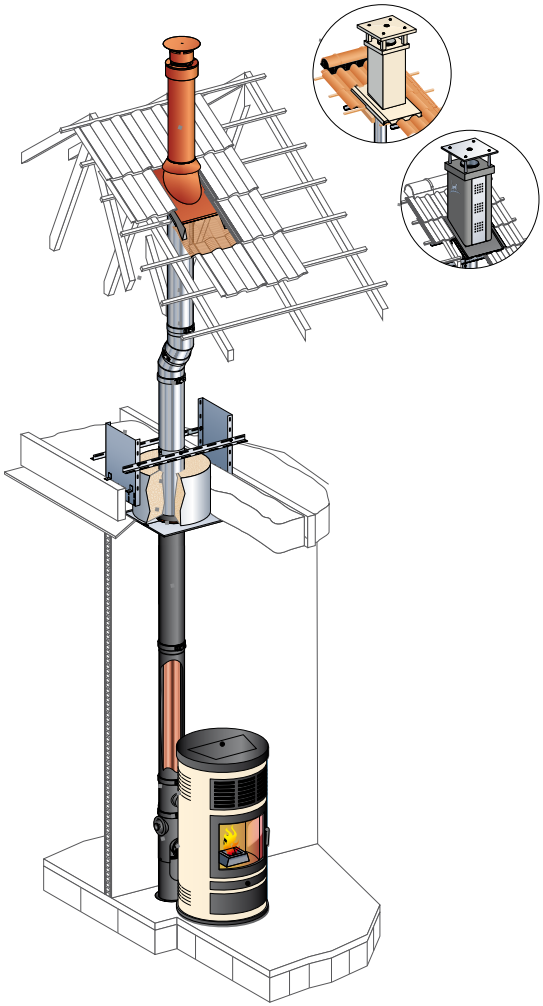

CAS 3 :

Création de conduit concentrique

Conduit concentrique (intérieur fumées / Exterieur air frais).

Ne pas dépasser 6m en vertical pour les installations granulés de bois

VALABLE POUR INSTALLATIONS GRANULÉS DE BOIS & GAZ

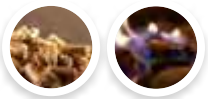

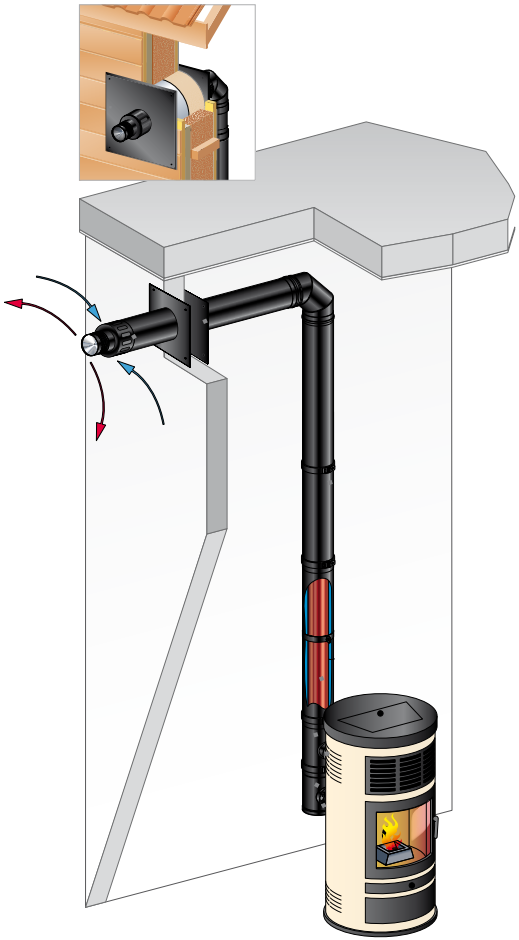

CAS 4 :

Création de sortie ventouse

Nombreux prérequis

VALABLE POUR INSTALLATIONS GRANULÉS DE BOIS & GAZ

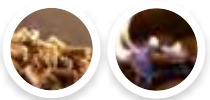

Finitions de nos appareils

Ce nuancier est une aide à la décision pour le choix des couleurs.
Attention, les teintes varient à l'impression et lors des prises de photos suivant l'éclairage.

Ces couleurs/images ne sont pas contractuelles.

Les couleurs peuvent aussi légèrement changer suivant les lots de production.

GAMME karoo

PRODUITS FINISSANT **EN K**

FINITION MÉTAL

Matt Black

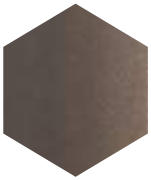
Bronze

Grey

Perla

FINITION BOIS

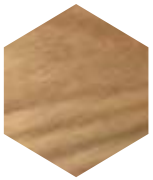
Rovere

Wenge

Blanc

FINITION PIERRE

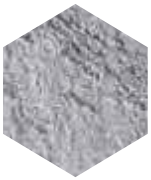
Soap Stone

Cream Stone

FINITION VERRE

Blanc

Noir

FINITION CÉRAMIQUE

Avorio

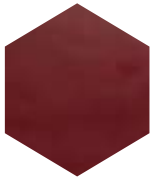
Bordeaux

Nero Lucido

PRODUITS FINISSANT **EN C**

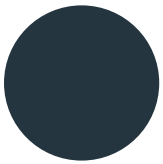
Anthracite

Blanc

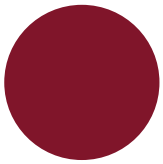
Rouge

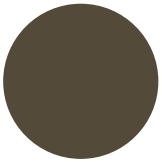
Bronze

Dark Bronze

Noir

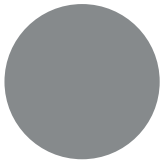
Titanium

FINITION PIERRE ›

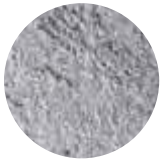
Serpentine

GAMME tanaro

Bronze

Silver

Nero Lucido

Matt Black

Avorio

Sabbia

Perla

Rosso Madrid

Blu Cielo

Grey

Terra di Siena

Bordeaux

Cream Stone

Forum Beige

Saxum

Silver

Maya Ocra

Gold

Soap Stone

Grey Stone

Brown Stone

Notes

Besoin de + d'informations ?

UNE QUESTION ? UN CONSEIL ? UN DEVIS ?
NOTRE ÉQUIPE EST LÀ POUR RÉPONDRE À TOUTES VOS DEMANDES.

www.laudevco.com
NOUVEAU **Espace Pro sur le site internet**

contact@laudevco.com

Suivez-nous aussi sur facebook , YouTube & LinkedIn

laudevco

RÉSEAU proéco-énergies

Propellet Membre

Documentation non contractuelle.
Les informations figurant dans ce catalogue sont données à titre indicatif.
Des différences de teintes dues aux prises de vues et à l'impression peuvent intervenir.

L'ensemble des produits proposé par LAUDEVCO est certifié CE et répond aux différentes exigences européennes en vigueur.

LAURÉAT 2019 DE LA CATÉGORIE :

“CHAUFFAGE CENTRAL À BOIS POUR LE SECTEUR DOMESTIQUE”

ALTEA 110

DIVA SLIM

BBPOSITIVE AWARDS NOMINÉ 2019

VOTRE REVENDEUR :

L'énergie est notre avenir, économisons-la!

www.laudevco.com